Italian Elevator Gears Industry

IGIspa

Italiano

فارسی

Русский

FT1-480/FT2-630
FT1-480S/FT2-630S

Manuale d'uso e manutenzione

دفترچه راهنمای کاربری ونگهداری

Инструкция по эксплуатации

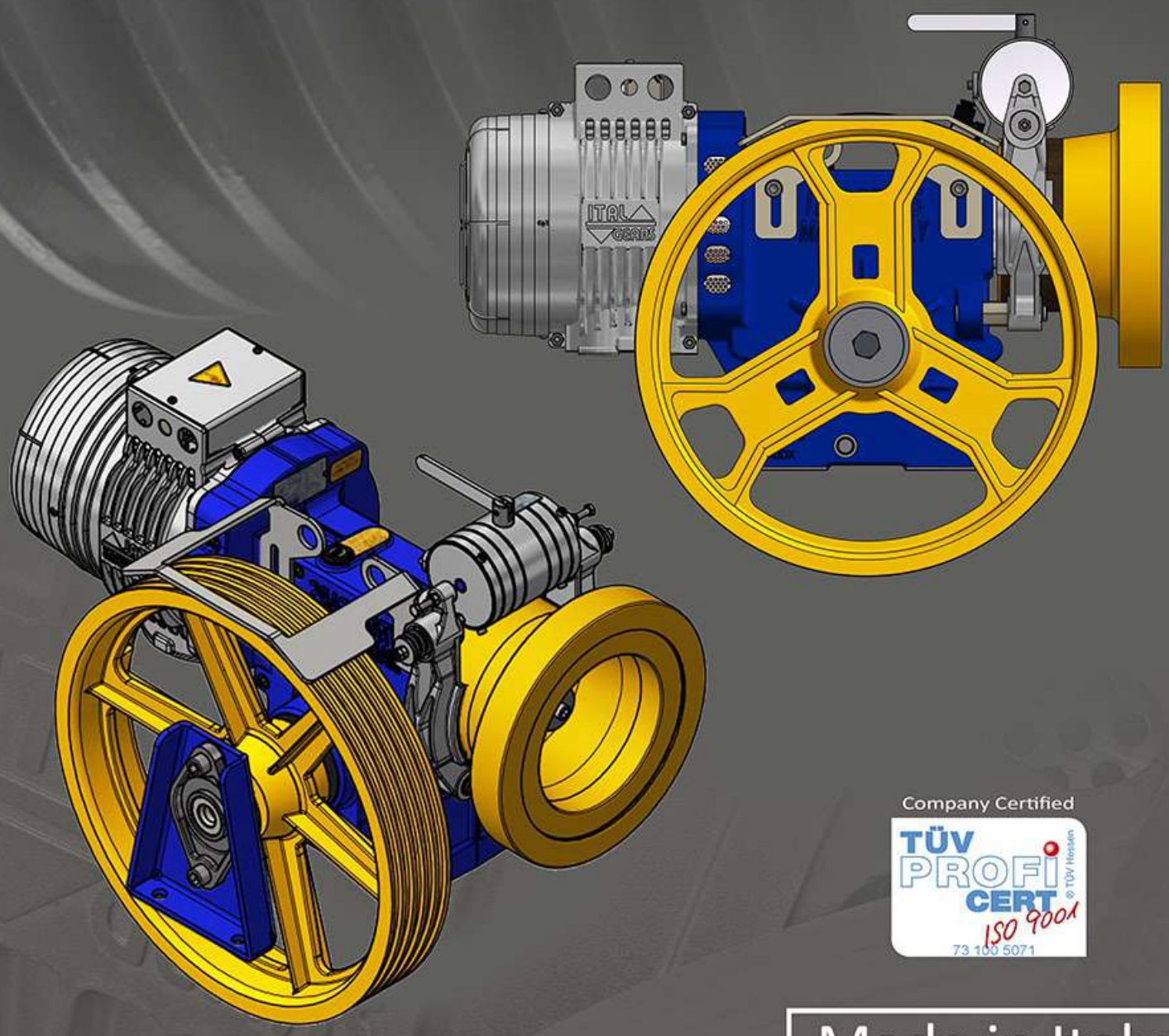

Company Certified

TÜV PROFI CERT ISO 9001

73 100 5071

Made in Italy

www.italgears.com

Italiano

INDICE

Capitolo *Pagina*

1. Premessa …… 2
2. Identificazione macchina…… 3
3. Note generali alla consegna …… 4
4. Prescrizioni di sicurezza …… 6
5. Caratteristiche tecniche …… 10
6. Movimentazione …… 12
7. Note per l'installazione …… 16
8. Lubrificazione degli argani …… 17
9. Collegamenti elettrici …… 20
10. Avviamento dell'argano …… 21
11. Manutenzione …… 23
12. Note importanti …… 26
13. Garanzia …… 29

PREMESSA

Gentile Cliente:

Vi ringraziamo per aver scelto un argano per elevatori ITALGEARS.
Leggere attentamente questo manuale prima di installare e mettere in funzione l'argano e prima di effettuare qualsiasi tipo di intervento di manutenzione.
Gli argani ITALGEARS sono stati realizzati in conformità alla direttiva macchine 2006/42CE e sue modifiche, e sono stati progettati rispettando le UNI EN ISO 12100:2010 e le altre norme interessate: EN81.20:2014-EN81.50:2014.
Pertanto non presentano pericoli per l'installatore ed il manutentore ,se usati secondo le istruzioni fornite dal presente manuale e se verranno tenuti in costante efficienza i dispositivi di sicurezza relativi.
Questo foglio ha lo scopo di attestare che, al ricevimento della macchina, i dispositivi della stessa siano efficienti; che con la macchina sia stato consegnato il presente manuale e che l'installatore si assuma la responsabilità di seguirlo interamente.
ITALGEARS declina ogni responsabilità per danni causati da modifiche, manomissioni, operazioni compiute in disaccordo con quanto descritto in questo manuale e con le sue prescrizioni o con indicazioni fornite con altri documenti.

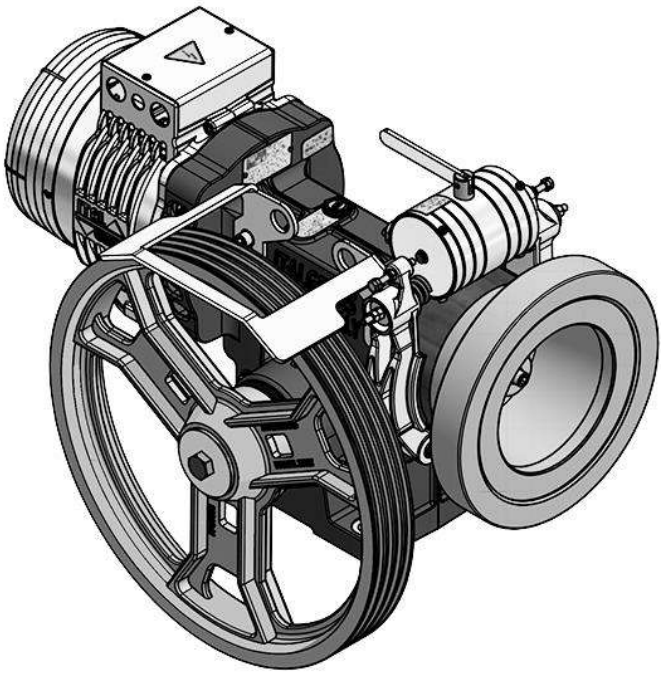

IDENTIFICAZIONE MACCHINA

Per qualsiasi comunicazione con la ITALGEARS o con i suoi centri di assistenza, in merito ad un argano, citare sempre il suo numero di matricola.
Sulla macchina sono presenti le seguenti targhe di identificazione:

1 Targa di identificazione e specifiche del freno

2 Targhetta di avvertimento di presenza olio

3 Targa di identificazione dell'argano

4 Targa di avvertimento possibile presenza corrente elettrica

5 *Applicato solo per Arabia Saudita. Capacità di sollevamento della macchina

6 Targa di identificazione e specifiche del motore elettrico

7 Targhetta della bandiera italiana

posizionate come indicato in figura:

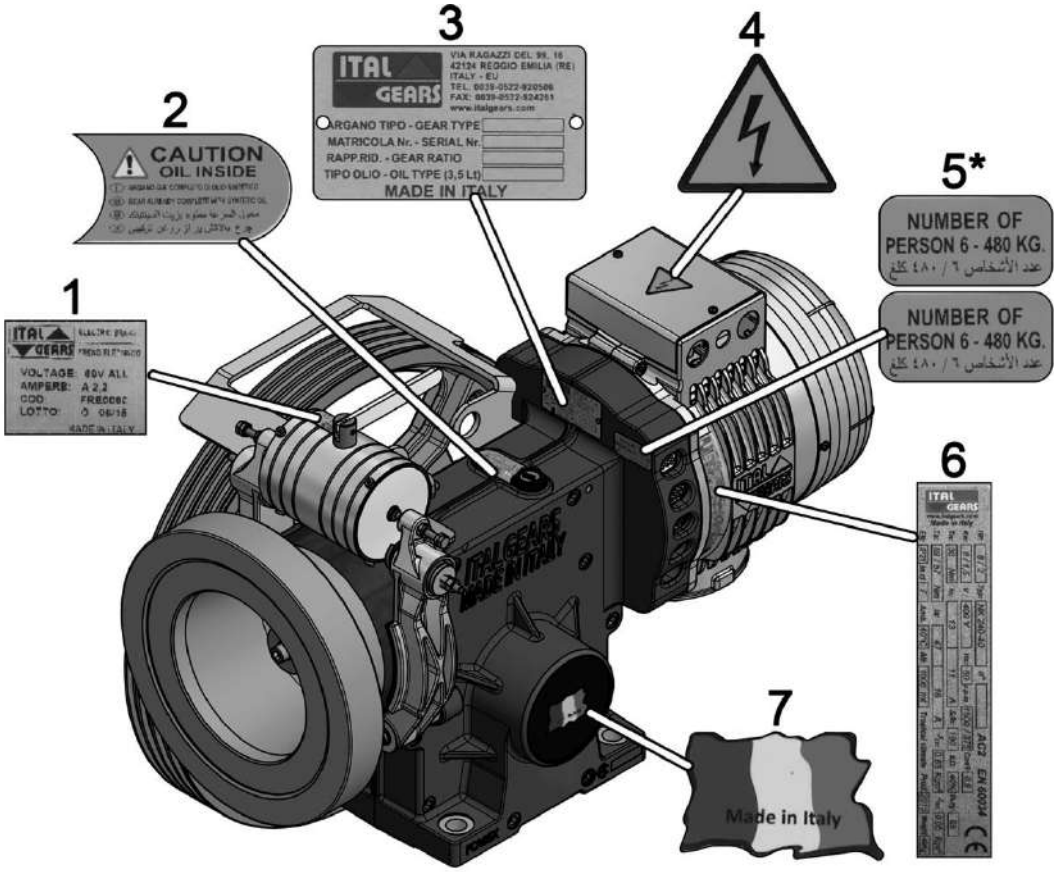

NOTE GENERALI ALLA CONSEGNA

L'argano viene spedito dalla ITALGEARS in una cassa o su bancale avvolto da cellophane. In ogni caso al ricevimento dell'argano controllare che:

- l'imballaggio sia integro;
- la fornitura corrisponda alle specifiche dell'ordine (vedi documento di trasporto o packing list);
- non siano visibili danni all'argano o ai suoi accessori.

In caso di danni o pezzi mancanti informare immediatamente ed in modo dettagliato la ITALGEARS, o il suo Agente.
I ricambi o le attrezzature in dotazione, quando necessario, vengono imballati in contenitori a parte.

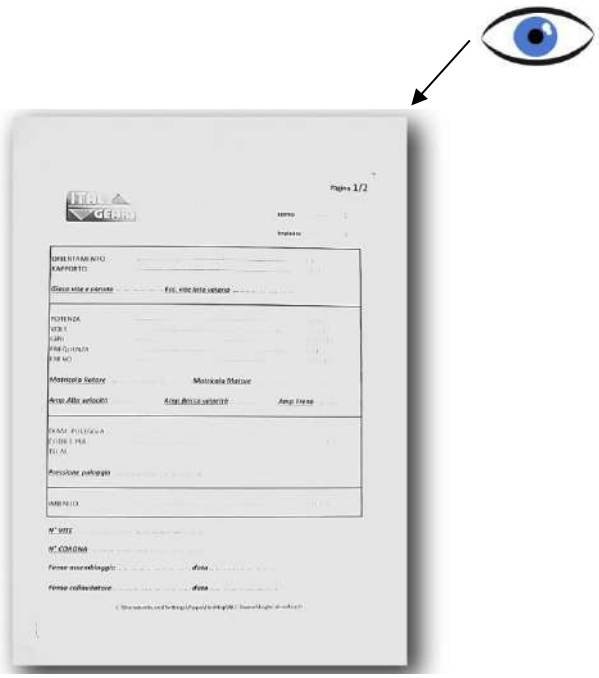

DESCRIZIONE MATERIALI

- Motoriduttore completo di accessori secondo le specifiche dell'ordine (1)
- Manuale d'uso (2)

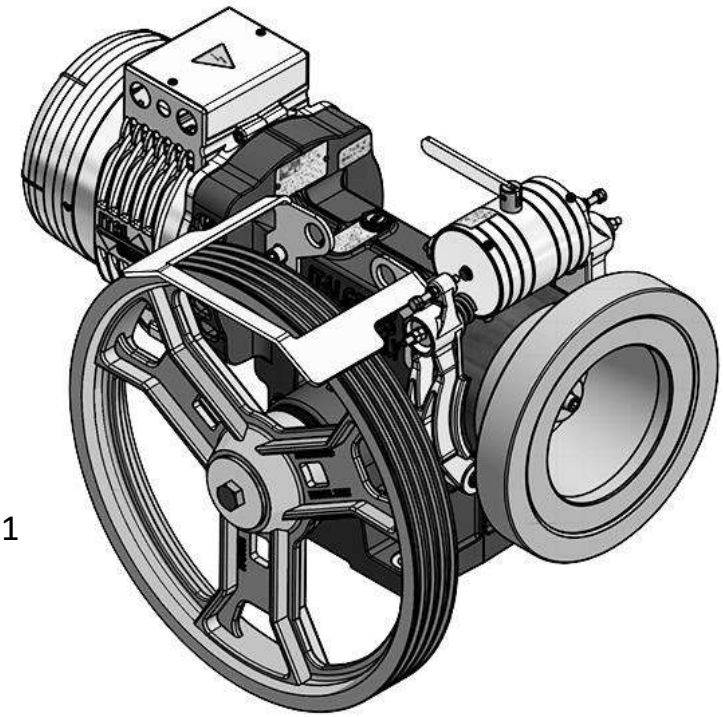

1

2

PRESCRIZIONI DI SICUREZZA

Nella consultazione del presente "Manuale d'uso e manutenzione" troverete il simbolo riportato qui a fianco associato alle parole: PERICOLO o ATTENZIONE
In base alle direttive EN UNI ISO 7010:2012, cui fa riferimento il simbolo assume un preciso significato, e cioè:

	Avvertimento di elevato pericolo (es.:zone di cesoiamento, zone di taglio,schiacciamento, etc.).
	Avvertimento generico di pericolo.
	Rischio di danno a parti del macchinario.
	Simbolo per indicare ulteriori informazioni importanti.

IN OCCASIONE DI QUESTE AVVERTENZE, PROCEDERE CON LA MASSIMA CAUTELA.

DEFINIZIONI:

INSTALLATORE e/o MANUTENTORE:	Operatore qualificato riconosciuto come tale dal Cliente, autorizzato dal Cliente stesso ad intervenire sulla macchina per l'installazione e operazioni di manutenzione.

ATTENZIONE

Questo argano DEVE essere installato rigorosamente in un locale chiuso a chiave, il cui accesso è consentito esclusivamente al manutentore qualificato e autorizzato dal Cliente. Sulla porta di detto locale deve essere apposta la scritta con minimo quanto segue:

MACCHINARIO PER ASCENSORE

PERICOLO

ACCESSO VIETATO ALLE PERSONE ESTRANEE AL SERVIZIO

Il manutentore o l'installatore devono conoscere i pericoli connessi alla macchina e devono aver letto e compreso le istruzioni di sicurezza contenute in questo manuale.

Prima dell'installazione dell'argano il Cliente deve verificare che la soletta, le strutture di sostegno dei carichi traslanti e dell'argano stesso, offrano i richiesti coefficienti di sicurezza.

Il Cliente DEVE, inoltre, rispettare la distanza da muri o da altre macchine secondo le direttive o norme del Paese dove l'argano verrà installato.

ESCLUSIONE FONTI DI ENERGIA

Prima di eseguire qualsiasi operazione di pulizia, lubrificazione e/o manutenzione,il manutentore deve mettere fuori servizio l'argano, escludendo l'alimentazione elettrica dello stesso e deve attendere che le zone riscaldate del motore e dell'argano stesso, raggiungano la temperatura ambiente.

ATTENZIONE

Non appoggiarsi o sedersi sull'argano, sia quando questo è in esercizio, sia quando si trova disattivato.

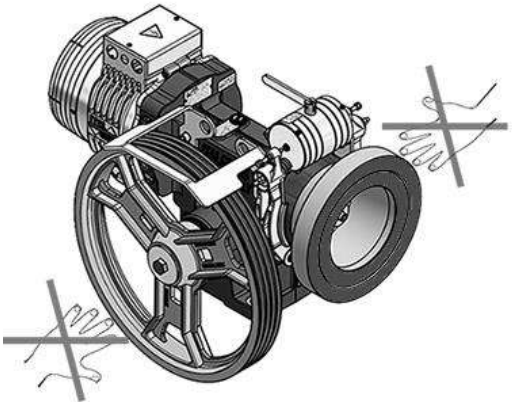

ATTENZIONE

Non avvicinarsi o appoggiarsi alle parti rotanti (volano o puleggia verniciati in giallo).

Non depositare o appoggiare oggetti o contenitori di liquidi ecc. sull'argano e, in modo particolare, sulle parti elettriche.

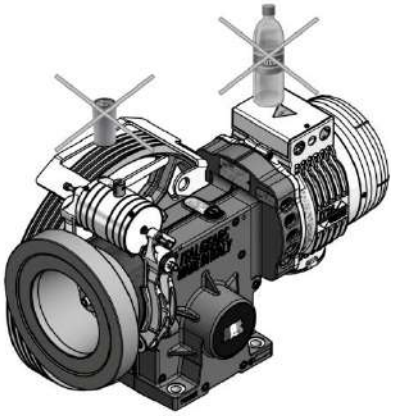

Non manomettere o disinibire mai i dispositivi di sicurezza, né creare by-pass, né utilizzarli a fini diversi da quelli prefissati. Non manomettere o deteriorare, né rimuovere le targhette. In caso di deterioramento o constatazione di illeggibilità richiedere subito alla ITALGEARS il ricambio.

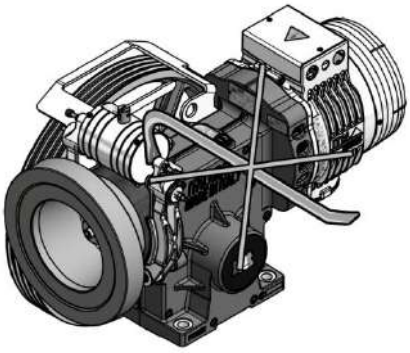

L'installatore ed il manutentore, in prossimità dell'argano NON DEVE MAI INDOSSARE INDUMENTI SVOLAZZANTI E/O LACERATI (sciarpe,cravatte, foulard, cappelli, collane, cinturini, orologi, braccialetti ai polsi, anelli alle dita ecc.).

CARATTERISTICHE TECNICHE

Qui di seguito vengono riportate le quote di ingombro relative all'argano nella sua massima configurazione.

FT1-480

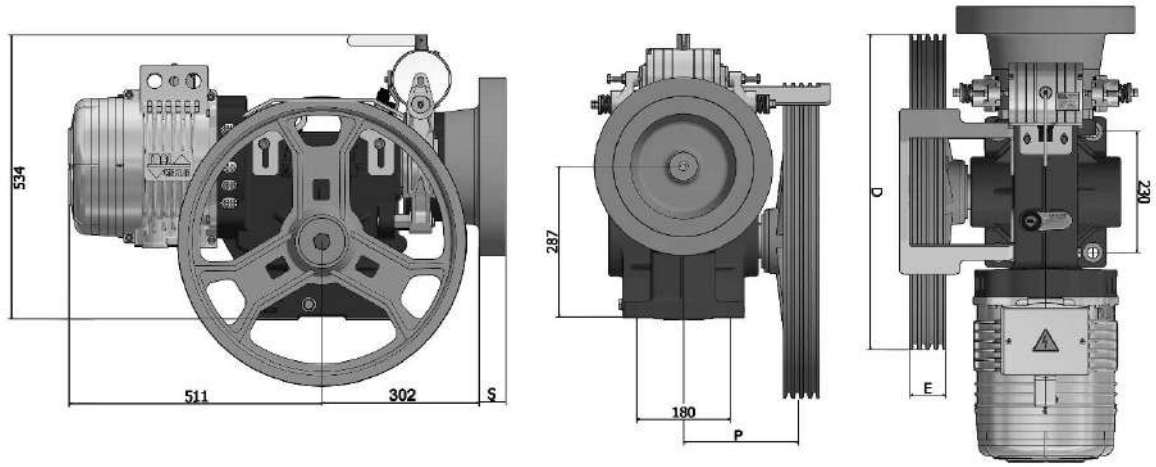

FT1-480S

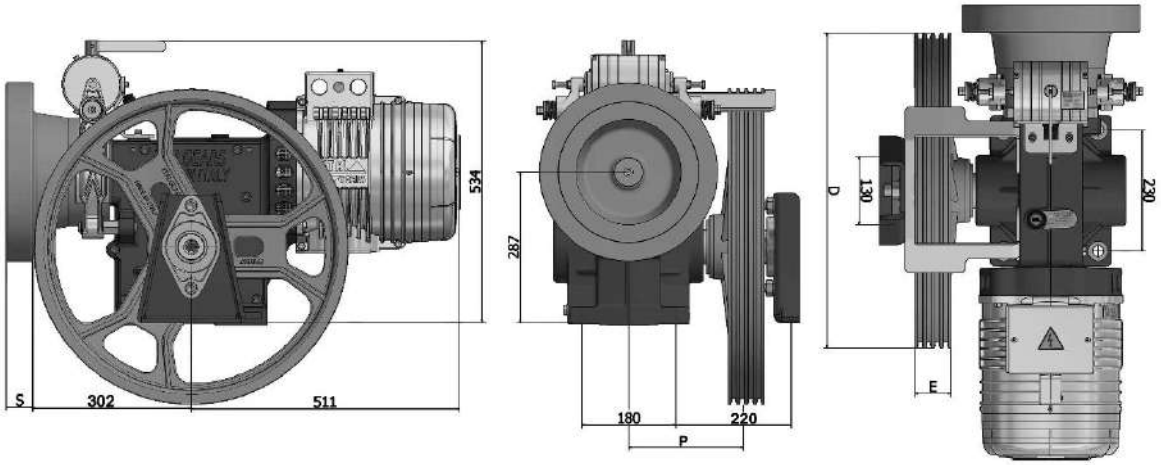

Puleggia di trazione (D mm)	Distanza (P mm)
450	205
480	205
520	205
550	205
600	220,5

FT2-630

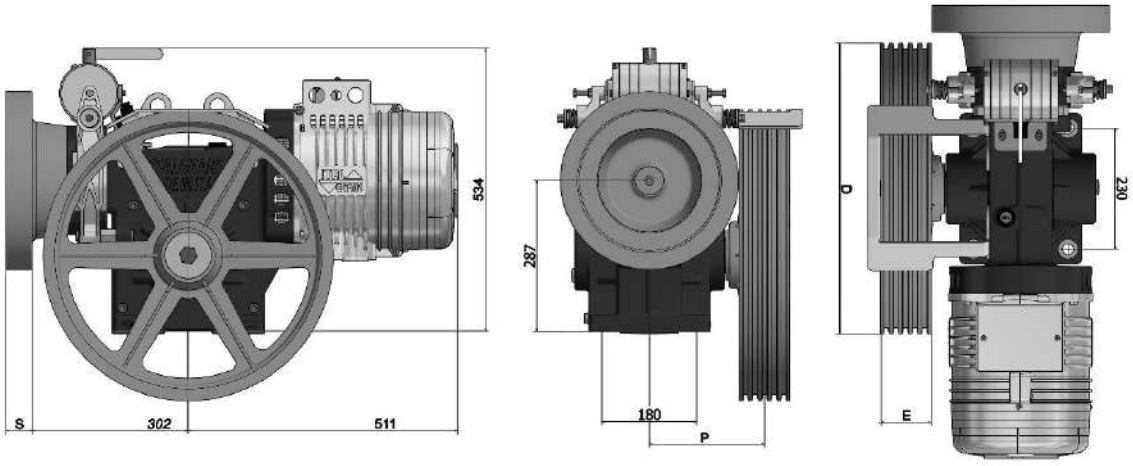

FT2-630S

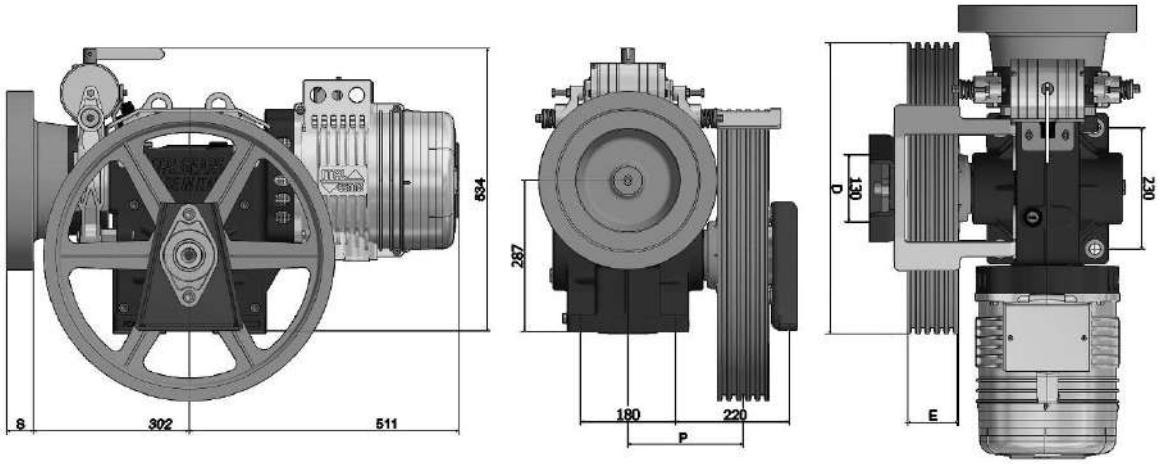

Puleggia di trazione (D mm)	Distanza (P mm)
450	205
480	210
520	210
550	220
600	220,5

MOVIMENTAZIONE

ATTENZIONE

PERICOLO DI SCHIACCIAMENTO,
URTO E ABRASIONE

⚠sonale addetto alla movimentazione dell'argano deve aver letto le prescrizioni di sicurezza contenute in questo manuale e deve indossare guanti da lavoro e scarpe antinfortunistiche.

L'argano viene spedito dalla ITALGEARS in una cassa.

AVVERTENZA

Non spostare mai le casse trascinandole, ma sollevandole. Non togliere la macchina dal suo imballo prima di averla collocata il più vicino possibile al punto di posizionamento definitivo. Per spostare la cassa servirsi di una gru a funi o di un carrello elevatore a forche lunghe di portata adeguata.
Le forche, inoltre, devono essere posizionate larghe, in modo da evitare ribaltamenti.
Per la movimentazione della macchina con la gru utilizzare un bilancino di portata adeguata in modo che le funi o catene di sollevamento siano in verticale e non danneggino parti della macchina.

ATTENZIONE

1. Durante la movimentazione ricordarsi quanto segue:
a-procedere lentamente,
b-non sollevare troppo la cassa da terra, salvo ostacoli, max 30 cm.
c-la cassa deve essere appoggiata al suolo lentamente.

2. Per le operazioni di disimballaggio iniziare dal lato superiore delle casse utilizzando mezzi di apertura appropriati. Dopodichè, togliere le pareti laterali, schiodandole in basso dal suo bancale. Quando la macchina è disimballata, NON DISPERDERE L'IMBALLO NELL'AMBIENTE, ma riutilizzarlo o destinarlo alle aziende di riciclo.

3. Tolte le pareti dell'imballo, controllare, con il documento di accompagnamento e con l'ordine, che la fornitura corrisponda all'ordine stesso.
In caso di rilevata non corrispondenza con l'ordine, avvisare immediatamente la ITALGEARS o il suo Agente. Quando necessario comportarsi come descritto al paragrafo "Note generali alla consegna".

Per spostare l'argano (vedi anche Movimentazione) usare in sospensione i due occhielli posti sul guardiafune del riduttore, oppure con un carrello elevatore a forche di portata adeguata, sollevare l’argano al massimo 30 cm da terra e movimentarlo lentamente.

.

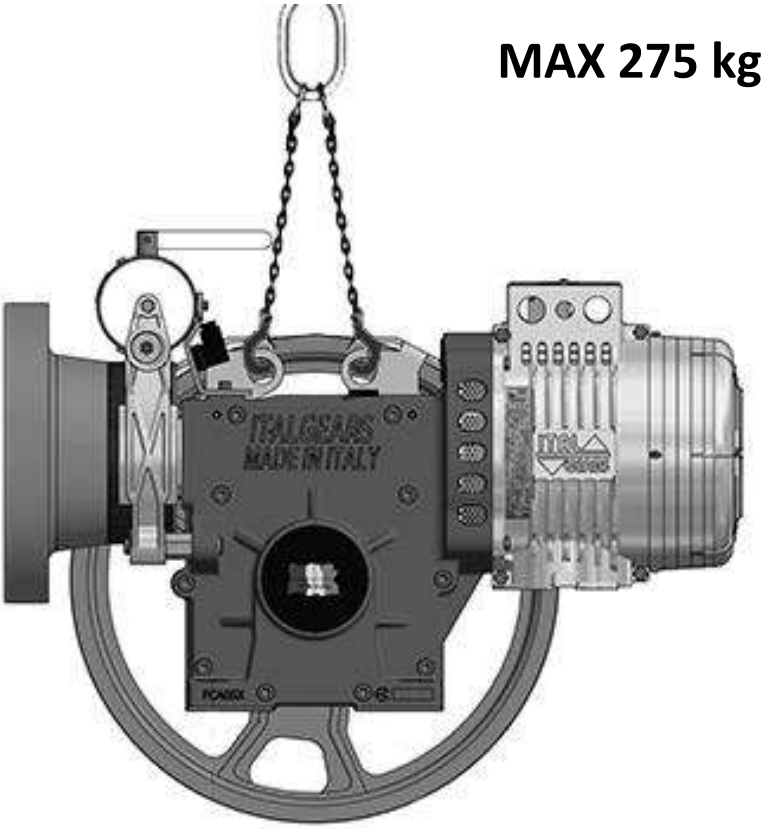

4. Dopo aver imbragato l'argano, ma prima di sollevarlo, togliere le viti che lo fissano al bancale.

ATTENZIONE

Accertarsi che nel raggio di azione del mezzo di trasporto con l'argano (zona pericolosa) non vi siano persone esposte.

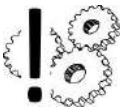

In caso di lunghi periodi in deposito, lasciare l'argano sul suo bancale ed assicurarsi che sia sufficientemente protetto (almeno con un involucro impermeabile) in modo da evitare l'ossidazione di organi interni o esterni della macchina. Ricordarsi che l'ossidazione degli alberi o di altre parti meccaniche riduce la resistenza a fatica degli stessi.

NOTE PER L'INSTALLAZIONE

AVVERTENZA

Il locale entro il quale viene installato l'argano deve avere le seguenti caratteristiche:

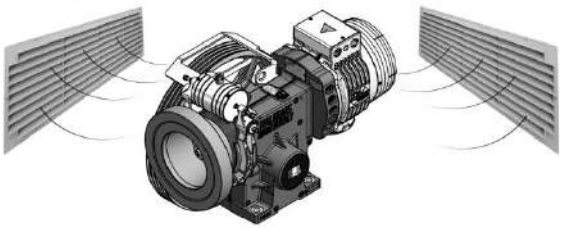

- Deve essere asciutto e non polveroso: ciò è indispensabile per evitare corrosioni elettrochimiche delle parti meccaniche ed alta concentrazione d'acqua nell'olio di lubrificazione.

- Deve essere ventilato: il locale deve avere adeguate aperture o condizioni per permettere un ricambio d'aria sufficiente a smaltire il calore ceduto dal motore elettrico e dal riduttore.

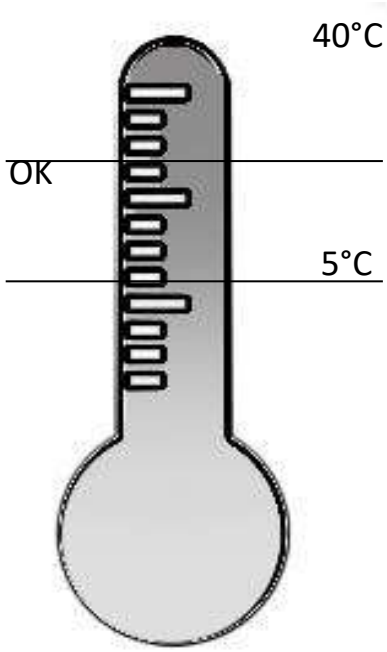

- La temperatura del locale deve essere compresa tra i 5ºC ed i 40ºC. Per valori di temperatura diversi consultare la ITALGEARS.

È fatto obbligo al Cliente di verificare che, dove l'argano verrà installato,l'impianto elettrico di rete presenti adeguata sezione dei cavi, corretta messa a terra sufficiente potenza installata.

LUBRIFICAZIONE DEGLI ARGANI

L'argano viene fornito completo di olio. Fare attenzione che la vite di scarico sia ben chiusa e controllare che il livello dell'olio

-sia visibile dalla spia trasparente dell'oblò.Per eventuali rabbocchi utilizzare solamente gli oli indicati sull'oblò dell'argano:

AGIP: BLASIA S220
SHELL: OMALA S4 WE 220

Non usare altri tipi di oli.
La quantità di olio è di 3,5l.

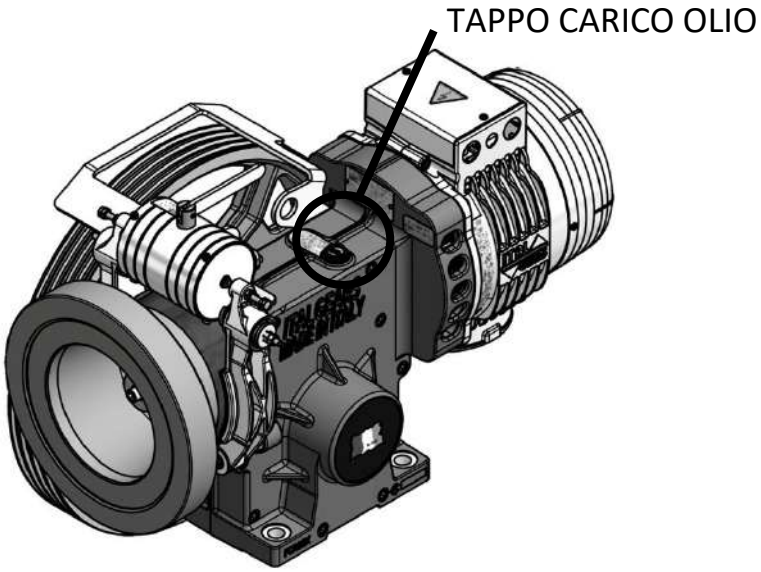

SOSTITUZIONE DELL' OLIO

La macchina non richiede sostituzione dell'olio poiché l'olio fornito dal costruttore è per tutta la vita dell'argano. La sostituzione dell'olio si rende necessaria solo nel caso di inquinamento dello stesso con altre sostanze (es. acqua o erronei rabbocchi con oli diversi da quelli indicati).

Per procedere alla sostituzione dell'olio si deve:
-leggere il capitolo "Prescrizioni di sicurezza",
-escludere l'alimentazione elettrica dell'argano,
-pulire la zona intorno al tappo di carico olio dell'argano per evitare di introdurre al suo interno sporco o calcinacci con possibili gravi danni per la macchina,
-togliere il tappo di carico dell'olio,
-posizionare sotto il tappo di scarico dell'olio un contenitore di recupero dell'olio esausto, svitare e togliere il tappo di scarico ed attendere qualche minuto finchè il serbatoio si sia svuotato interamente.
-sgrassare accuratamente il tappo di scarico e le zone attorno alla sua sede,
-riavvitare il tappo dopo aver controllato la presenza della guarnizione in rame nella propria sede e serrare a fondo,
-pulire bene la superficie del coperchio e del convogliatore del contenitore dell'olio nuovo. Allo stesso modo pulire il tappo di carico e le zone prossime allo stesso per eliminare la possibilità di introdurre nell'argano dello sporco o residui di calcinacci.
Il mancato rispetto di questa istruzione può causare gravi danni alla macchina.
-Versare l'olio con un convogliatore pulito sino al raggiungimento del livello indicato sull'oblò.
-riposizionare il tappo di carico.

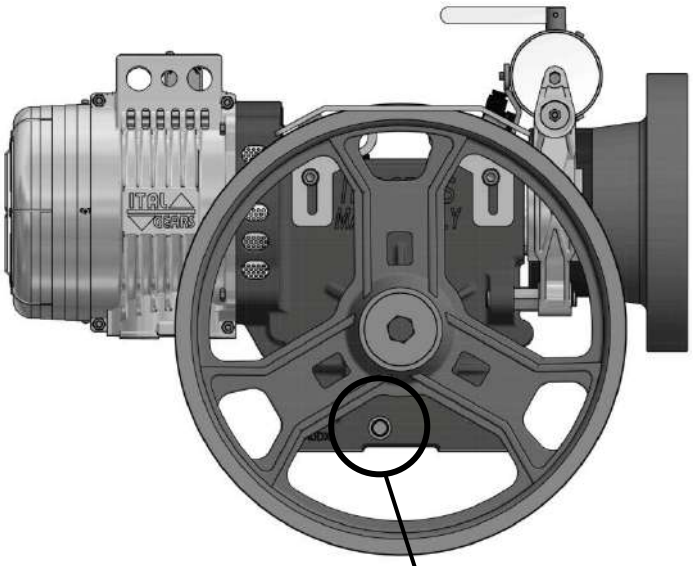

NOTA

Il tipo d'olio deve essere uguale a quello indicato a pag.16.

CONTROLLO DEL LIVELLO DELL'OLIO

Il controllo del livello dell'olio è immediato, essendo verificabile attraverso la spia posizionata sull'oblò. Nell'eventualità in cui si rilevasse insufficienza d'olio, provvedere ad un rabbocco con lo stesso tipo d'olio già presente dentro l'argano. Per il rabbocco seguire i punti descritti precedentemente.

ATTENZIONE

L'olio esausto deve essere consegnato ad un'agenzia autorizzata al suo smaltimento. Non disperdere nell'ambiente.

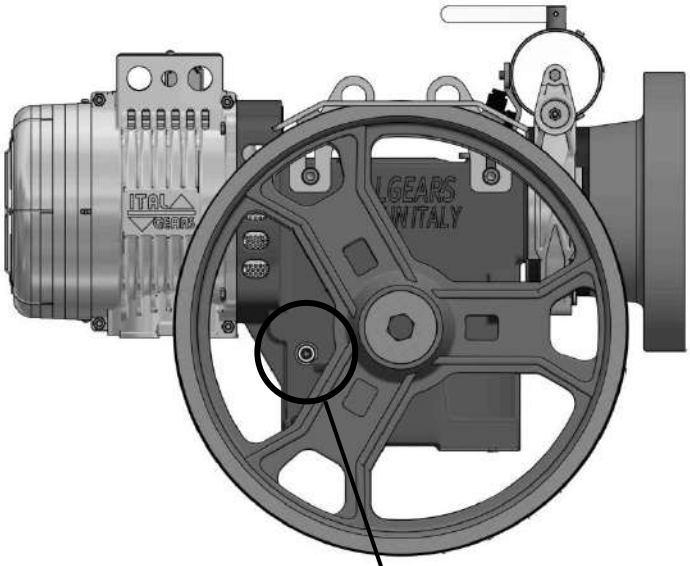

SPIA CONTROLLO LIVELLO OLIO

COLLEGAMENTI ELETTTRICI

Prima di effettuare i collegamenti elettrici, l'installatore DEVE controllare che la tensione di rete corrisponda alle specifiche tecniche e ai dati riportati sulla targhetta del motore dell'argano. Se corrispondono si può procedere al collegamento del motore elettrico.

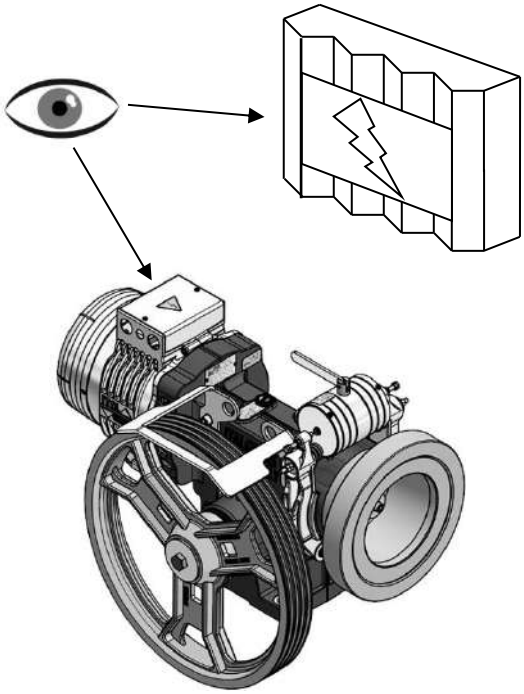

1- MOTORE ELETTRICO

Con l'aiuto dello schema che si trova nella scatola della morsettiera del motore, eseguire il collegamento elettrico dello stesso facendo attenzione alla corretta connessione delle fasi e della terra.

NOTA IMPORTANTE:

Gli eventuali termistori presenti nel motore DEVONO ESSERE COLLEGATI SOLAMENTE AD UNO SPECIFICO RELAIS. Il collegamento non corretto dei termistori fa bruciare gli stessi immediatamente.

2- SERVIZI

Si procede al collegamento dei servizi seguendo lo schema elettrico riportato sotto il coperchio della morsettiera.
A collegamento eseguito chiudere la scatola della morsettiera.

AVVIAMENTO DELL'ARGANO

Prima di montare le funi sulla puleggia:

-Verificare il livello olio

-Verificare che i collegamenti elettrici siano regolarmente effettuati e che le protezioni delle morsettiere siano state rimontate.

-Dopo aver effettuato alcuni giri del volano a mano, avviare elettricamente il motore ad alta velocità per qualche secondo in un senso di marcia e, dopo una breve pausa, nell'altro.

-Attendere qualche minuto (minimo 5 minuti) affinchè l'olio possa lubrificare le parti rotanti.

-Verificare la corretta apertura del freno.

-Lasciare girare a vuoto la macchina per 3 ÷ 5 minuti ad alta velocità ed osservare che non emergano eventuali anomalie. In questo caso ricontrollare il collegamento elettrico, la tensione di alimentazione, le correnti assorbite e/o il bloccaggio dell'argano sulla sua base. In presenza di eventuali incertezze consultare la nostra organizzazione.

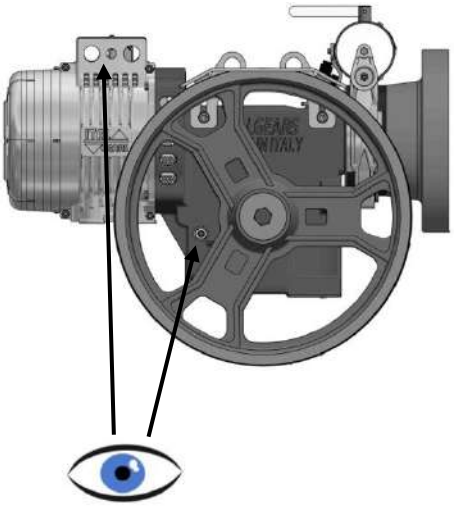

-Verificare che la rotazione del volano avvenga sempre molto liberamente. Ripetere questa ultima operazione ancora una volta e ricontrollare.

-Ciò fatto, montare le funi sulla puleggia e, sospese le masse traslanti, effettuare le prime corse.

-Verificare la corretta entità del contropeso per non sovraccaricare l'argano ed il motore.

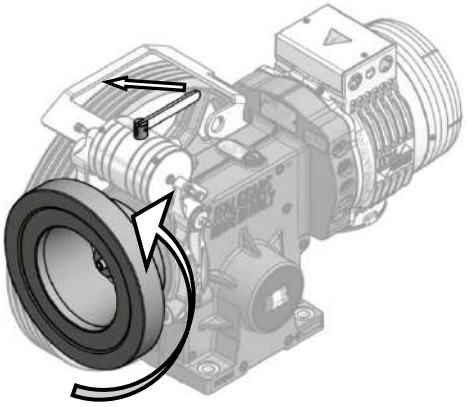

AVVERTENZA

Non far funzionare mai l'argano sotto carico con le viti di fissaggio della base non serrate! Si possono procurare gravi danni alla macchina!

AVVERTENZA IMPORTANTE

Durante le operazioni di montaggio dell'ascensore, non si deve far marciare l'argano per lunghi periodi in bassa velocità.

Difatti la marcia dell'argano in bassa velocità per lunghi periodi non permette la corretta lubrificazione dei supporti della macchina e può procurare grippaggi inattesi. Quindi, per assicurare la lubrificazione, è necessario avviare sempre l'argano a velocità di regime ad ogni inizio lavoro e, in seguito, eseguire una corsa in alta velocità ad intervalli di circa mezz'ora.

AVVIAMENTO/ARRESTO

Le procedure, le istruzioni e gli schemi per l'avviamento e l'arresto dell'argano sono a carico del Cliente.

NON UTILIZZARE MAI L'ARGANO PER PRESTAZIONI CHE SUPERANO QUELLE INDICATE NEL CATALOGO TECNICO.

MANUTENZIONE

Prima di effettuare qualsiasi operazione di manutenzione SI DEVE aver letto il capitolo "Prescrizioni di sicurezza" del presente manuale.

-Le operazioni qui di seguito descritte è obbligatorio vengano eseguite, quando necessario, solo da personale ufficialmente qualificato ed autorizzato dal Cliente.
-Le istruzioni seguenti non sollevano gli operatori da detti obblighi.

ATTENZIONE

Durante l'esecuzione delle operazioni in seguito illustrate, l'argano non è frenato per cui bisogna provvedere a:
-escludere ogni possibilità di movimento delle funi (quindi dell'argano)
-escludere l'alimentazione elettrica dell'argano stesso.

La manutenzione ordinaria dell'argano è limitata a:
-lubrificazione dell'argano (vedi cap.8),
-pulizia dell'argano,
-regolazione del freno (vedi pag.23-24),
-sostituzione delle guarnizioni del freno.

REGOLAZIONE INIZIALE DEL FRENO

Valori da impostare prima di installare le funi di sospensione dell'argano:

-controllare che il freno non abbia subito danni durante il trasporto,

-allentare e togliere i dadi (4) e (3),

-regolare la molla mediante il relativo dado (3),

-fissare la regolazione mediante il controdado (4),

-per la regolazione della corsa vedere il rispettivo paragrafo.

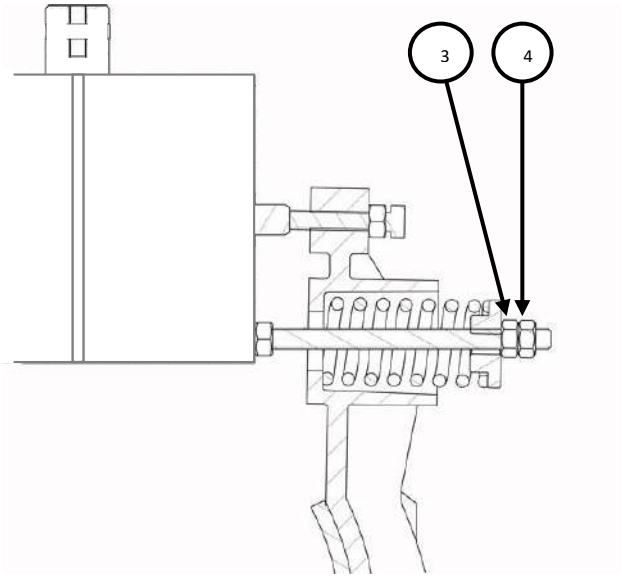

NOTA:

Ruotare il volano manualmente.

REGOLAZIONE DEL FRENO

Il freno è provvisto di due magneti separati che rendono i ceppi indipendenti l'uno dall'altro.

REGOLAZIONE DELLA CORSA

-Allentare i controdadi (2) di entrambi i ceppi freno e svitare la vite di regolazione (1) lasciando un gioco di 4/5 mm fra la vite ed il cappello perno elettromagnete (5).

-girare la leva aprifreno (6) nella posizione "aperto",

-avvitare le viti di regolazione (1) manualmente fino a mandarle a battuta del cappello perno elettromagnete (5),

-girare la leva aprifreno (6) nella posizione "chiuso" e avvitare la vite di regolazione per mezzo giro contro il cappello perno elettromagnete,

-bloccare i controdadi (2)

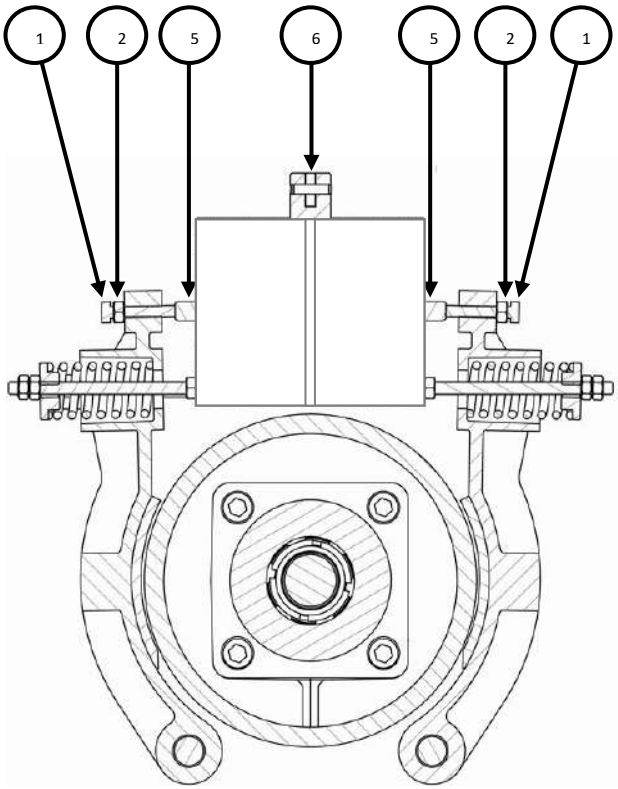

CONTROLLO DELLA REGOLAZIONE
Azionare la cabina su e giù e osservare la rumorosità. La corsa è corretta se il ferodo non tocca sul tamburo freno mentre l'ascensore è in movimento e se non si rilevano rumori alla frenata.

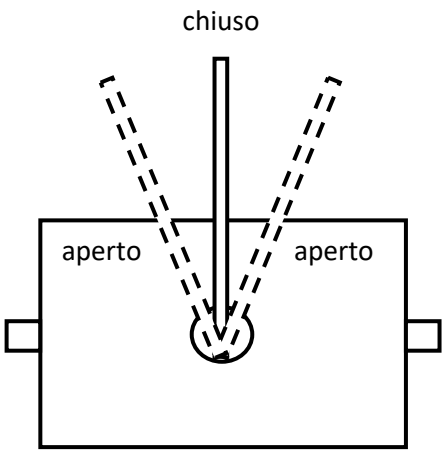

REGOLAZIONE DEL MOMENTO FRENANTE
Il momento frenante si regola a cabina vuota (i valori sono riportati nella tabella).
-Svitare i controdadi (4 pag. 23).
-Controllare lo spazio di frenata.
Se lo spazio di frenata è troppo breve allentare la molla mediante il dado (3 pag. 23). Se risulta troppo lungo stringere la molla sempre mediante il dado (3 pag. 23).

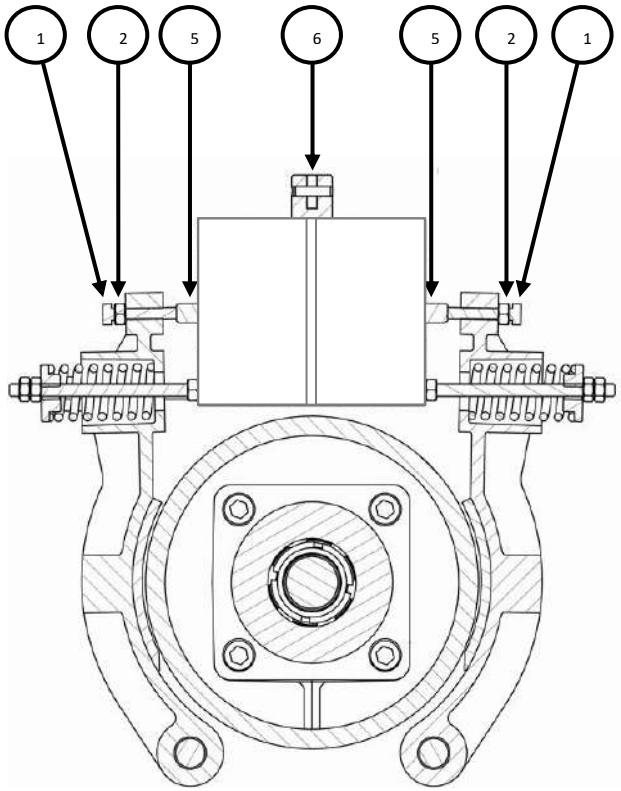

-Regolato correttamente lo spazio di frenata, controllare che le molle abbiano la stessa estensione. Fissare la regolazione tramite il controdado (4 pag. 23).

CONTROLLO DELLA CORSA
-Accertarsi che la leva aprifreno (6) sia chiusa.
Premere manualmente il cappello perno elettromagnete (5) contro il magnete e quindi misurare il gioco tra la vite di regolazione (1) e il cappello perno elettromagnete (5). Se tale gioco dovesse risultare < 0.5 mm, la corsa dovrà essere regolata immediatamente.

NOTE IMPORTANTI

Pezzi di ricambio consigliati.

Gli argani ITALGEARS non necessitano di pezzi di ricambio di cui si possa prevedere la sostituzione con urgenza. Tuttavia, si consiglia di tenere a disposizione i seguenti particolari:

-Ganasce del freno.
-Elettromagnete del freno
-Puleggia di trazione

-Coperchio livello olio

Interventi di manutenzione obbligatori.

1) Verifica del livello olio:ogni quattro mesi.

2) Verifica dello spessore delle guarnizioni dei freni:ogni quattro mesi.

3) Verifica ed eventuale regolazione dell'apertura delle ganasce freno: ogni due mesi.

4) Verifica dello stato di usura delle gole della puleggia: ogni sei mesi.

5) Verifica (acustica) dello stato dei cuscinetti: ogni sei mesi.

6) Verifica del gioco assunto dall' ingranaggio misurato nelle condizioni indicate in figura (pag. 26). Assicurandosi prima che non esistano giochi assiali della vite: ogni anno.

Per il controllo procedere come segue:
a: disattivare l'alimentazione.
b: togliere le funi dalla puleggia.
c: applicare ad una parte fissa dell'argano o del basamento su cui poggia lo stesso,la base magnetica di un comparatore centesimale.

d: applicare lo strumento in contrasto con una razza della puleggia di trazione su diametro 230mm.
e: con entrambe le mani, muovere la puleggia di trazione in un senso e nell'altro, e rilevare il valore dello spostamento sul comparatore.
f: Confrontare il gioco con la tabella seguente:

Rapporto	Gioco massimo ammissibile (mm)
1:37,1:58,1:52,1:45, 2:49, 2:47	0,60

Quando il gioco dell'ingranaggio supera il valore massimo indicato in tabella, l'ingranaggio deve essere sostituito perché non offre più la necessaria sicurezza.

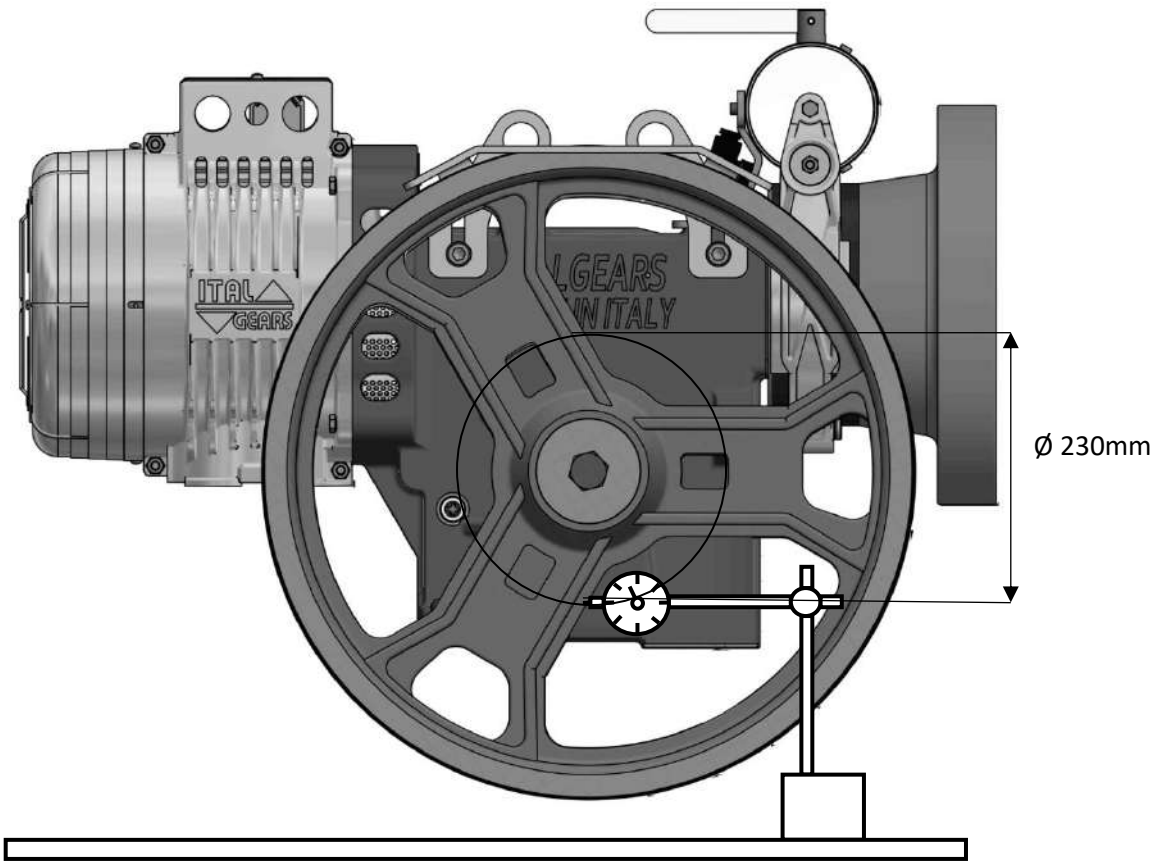

SMALTIMENTO DELL'ARGANO PER FINE SERVIZIO.

Dopo aver svuotato la macchina dall'olio di lubrificazione:
-consegnare l'olio ad una ditta autorizzata al suo smaltimento,
-consegnare l'argano ad una ditta autorizzata al riciclo dei materiali ferrosi.

Ricordarsi che dopo ogni intervento di pulizia, lubrificazione, regolazione, manutenzione, si devono ripristinare tutte le sicurezze e rimontare e/o chiudere tutti i carter di protezione .
Verificare, inoltre, che tutte le viti rimosse siano state serrate.

Non esitate a richiederci informazioni o consigli in merito alle nostre macchine.

Il nostro Ufficio Tecnico è sempre a Vostra disposizione.
Potete, quindi, telefonare all'Agente di vendita oppure direttamente a

ITALGEARS INTERNATIONAL (IGI spa)

Via Fosso Del Canneto, 20
47899 Serravalle – Repubblica di San Marino (Italy)
Ph.:0039-0549905141 Fax: 0039-0549970553
igispa@igispa.com - italgears@italgears.com
Web:www.italgears.com

GARANZIA

1 La garanzia, salvo diversi accordi convenuti al contratto, è regolamentata dalle seguenti clausole:

1.1 La garanzia sui prodotti ITALGEARS è concessa per la durata di anni DUE a decorrere dalla data del documento di spedizione. In detto periodo, la ITALGEARS sostituirà gratuitamente qualsiasi componente riconosciuto difettoso.

1.2 Un particolare può essere dichiarato difettoso solamente se il difetto è riconosciuto dalla ITALGEAR.

1.3 I particolari in garanzia, da riparare o sostituire, devono essere fatti pervenire alla ITALGEARS in porto franco.

1.4 L'eventuale richiesta di intervento tecnico da parte del Cliente, deve essere inoltrata alla ITALGEARS per iscritto. Le spese di manodopera, viaggio, vitto e alloggio restano a carico del Cliente.

2 La garanzia decade automaticamente quando si verifica una delle seguenti condizioni:

2.1 I particolari per i quali viene richiesto l'intervento, sono stati manomessi; è stato effettuato un tipo di applicazione non autorizzata o concordata precedentemente per iscritto con la ITALGEARS;

2.2 L'utilizzazione della macchina non è conforme alle caratteristiche per la quale è stata realizzata e a ciò che è indicato sul catalogo tecnico e sul presente "Manuale d'uso e manutenzione";

2.3 Mancanza delle targhe e impossibilità di identificazione della macchina.

3 Non sono incluse nella garanzia le parti operative soggette a normale usura: guarnizioni dei freni, cuscinetti volventi – avvolgimenti elettrici.

4 La garanzia non prevede risarcimenti di eventuali trasporti o fermi macchina.

5 Procedure degli interventi in garanzia:

5.1 qualsiasi reclamo in garanzia deve essere segnalato alla ITALGEARS entro 10 giorni dal verificarsi dell'anomalia, per iscritto o tramite fax;

5.2 La ITALGEARS confermerà per iscritto o fax l'eventuale accettazione dell'intervento in garanzia eseguito dal Cliente o provvederà per l'intervento dei suoi tecnici;

5.3 Qualsiasi materiale difettoso sostituito a cura del Cliente deve rimanere a disposizione della ITALGEARS per giorni 30 in modo che sia possibile effettuare le verifiche, oppure deve essere spedito alla ITALGEARS su specifica richiesta scritta della stessa;

5.4 In nessun caso saranno riconosciuti addebiti per riparazioni eseguite in garanzia che non siano state preventivamente autorizzate per iscritto dalla ITALGEARS;

5.5 In ogni caso deve essere fornita l'intera documentazione fotografica dell'intervento eseguito; questo non solo ai fini documentativi ma anche per consentire alla ITALGEARS di correggere e migliorare ulteriormente la qualità e l'affidabilità delle sue macchine;

5.6 La ITALGEARS potrà richiedere la restituzione del materiale difettoso per effettuare accertamenti sulle cause dell'anomalia. Qualora il materiale non pervenisse in ITALGEARS entro i 30 gg. dalla richiesta il materiale spedito in sostituzione verrà fatturato al Cliente.

فارسی

ضمیمه

فصل	صفحه
1.مقدمه.....	2
2.تشخیص ماشین.....	3
3.زمینه های عمومی مرتبط با عرضه.....	4
4.پیش زمینه های ایمنی.....	6
5. خصوصیات فنی	10
6. به کارگیری	12
7. اطلاعات نصب.....	13
8. روغن کاری دستگیره ها (وینچ ها).....	17
9. اتصالات الکتریکی.....	20
10. شروع به کار دستگیره (وینچ).....	21
11. نگهداری.....	23
12. یادداشت ها.....	26
13. ضمانت.....	29

مقدمه : خریدار محترم

با سپاس و قدرداني از این که یک دستگیره ITALGEARS را برای آسانسور انتخاب کرده اید، با دقت این دفترچه استفاده و نگهداری را قبل از نصب دستگیره و به کار گیری آن و نیز قبل از هر نوع عمل نگهداری مطالعه کنید . دستگیره های ITALGEARS بر اساس منشور 2006/42CE و اصلاحات بعدی آن ساخته شده اند. این دستگیره ها طوری ساخته شده اند که مطابق با استانداردهای -EN81.20:2014 EN81.50:2014 و

UNI EN ISO 12100:2010 باشند. در نتیجه ، زمانی که بر اساس دستورات این دفترچه به کار برده شوند و زمانی که تمام موارد ایمنی سیستم به کار برده شوند ، دستگیره هایITALGEARS خطری برای نصاب یا کارگر نگهداری نخواهند داشت. این سند تأیید این می کند که سیستم های ایمنی سالم و فعال بودند هنگام تحویل دستگاه، و این که دفترچه راهنما همراه دستگاه بوده، و این که نصاب مسؤولیت اجرای دستوراتی که اینجا ذکر شده، می باشند.

ITALGEARS مسئولیت هرگونه آسیب ناشي از اصلاح ، دست کاری و هر گونه عمل دیگری را که مخالف اطلاعات/ دستورات بیان شده در این دفترچه راهنما یا درج شده در سندهای دیگر باشند، نمی پذیرد.

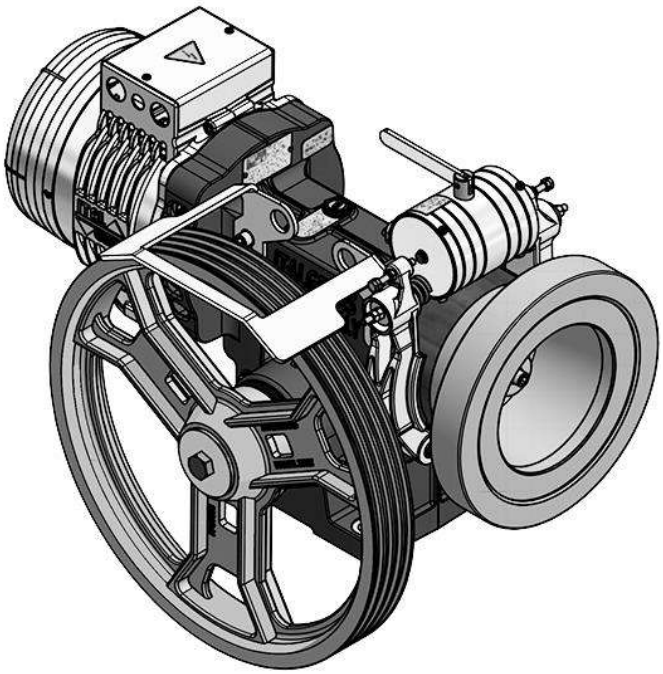

تشخیص ماشین

زمانی که درخواست یک ماشین را از ITALGEARS یا مراکز سرویس آن می دهید، اطمینان یابید که شماره سریال آن را هم ارائه داده اید.

سطوح شامل عناوین زیر روی ماشین قابل مشاهده خواهند بود :

1 **پلاک و ترمز خاص**

2 **حضور روغن ماشین**

3 پلاک نام دستگیره (وینچ)

4 **خطر جریان الکتریکی**

5 **فقط به عربستان سعودی کاربردی. بلند کردن ظرفیت دستگاه ***

6 **پلاک و مشخصات موتور الکتریکی**

7 **پرچم ایتالیا**

جاهای آنان در تصویر *مشخص شده.*

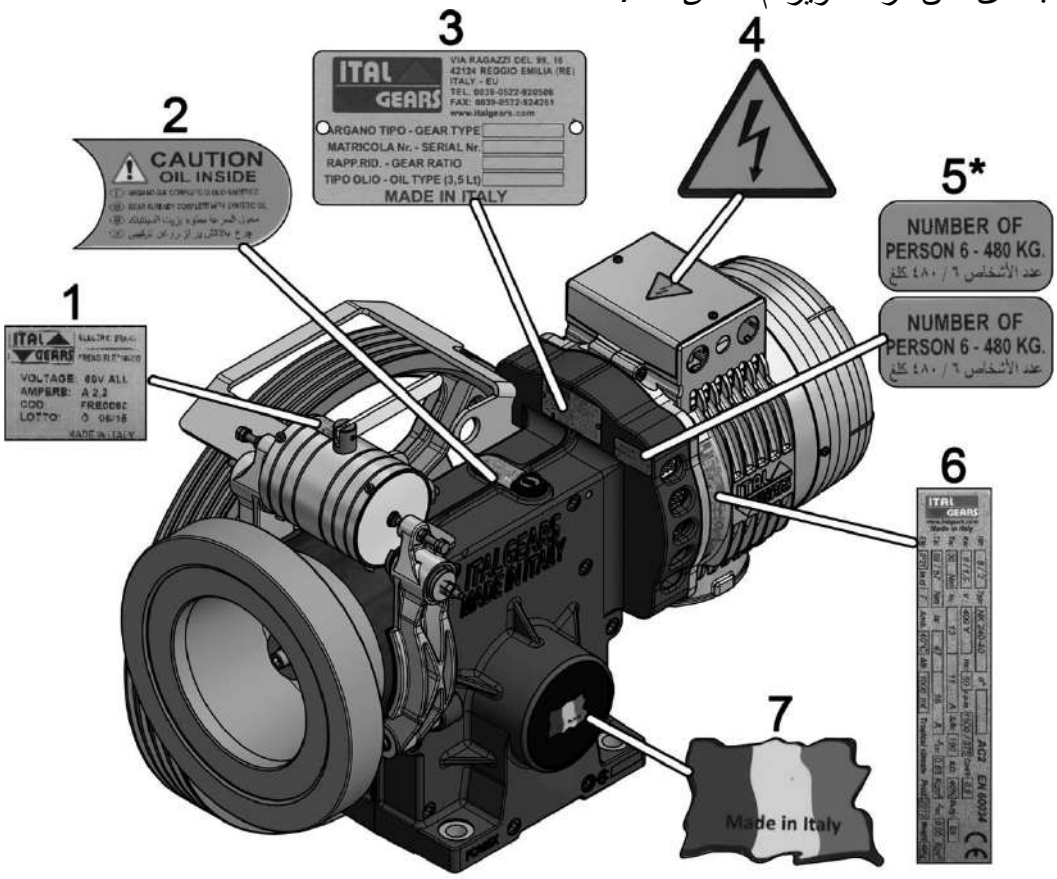

زمینه های عمومی مربوط به عرضه و تحویل

ITALGEARS دستگیره (وینچ) را در یک صندوق یا روی یک تخته با روکشی پلاستیکی حمل ونقل می کند. در هر دو صورت ، شرایط زیر را در زمان تحویل دستگیره مد نظر قرار دهید :

*بسته بندی آن نباید آسیب دیده باشد.

*کالای ارسالی باید مطابق درخواست باشد(لیست بسته را بررسی کنید).

*هیچ گونه آسیب قابل مشاهده نباید در دستگیره یا ملحقات آن دیده شود.

در صورت آسیب دیدگی یا کم بودن مواد ، به سرعت گزارش مفصّلی را برای ITALGEARS یا نمایندگی آن ارسال کنید.

در صورتی که ابزارها یا قطعات جایگزین به صورت یک واحد عرضه می شوند ، این آیتم ها به صورت مجزا بسته بندی می گردند.

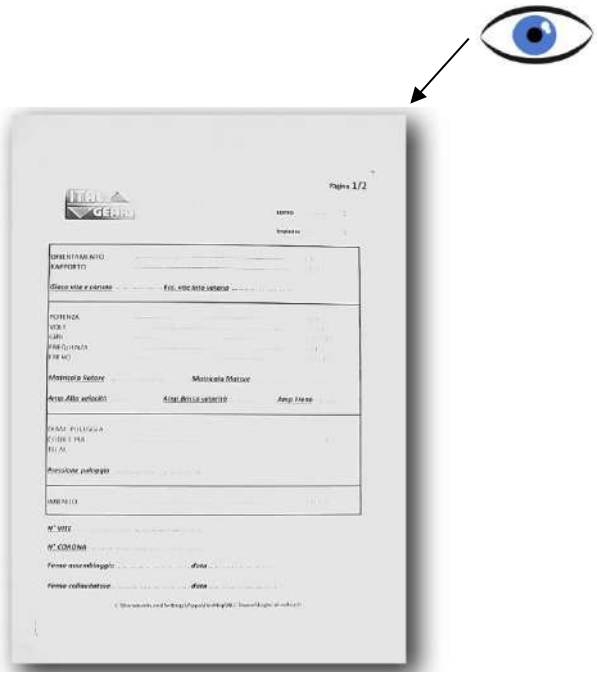

توصیف مواد :

* موتور دنده کامل به همراه ملحقات مشخص شده در دخواست (1)

*دفترچه راهنما (2)

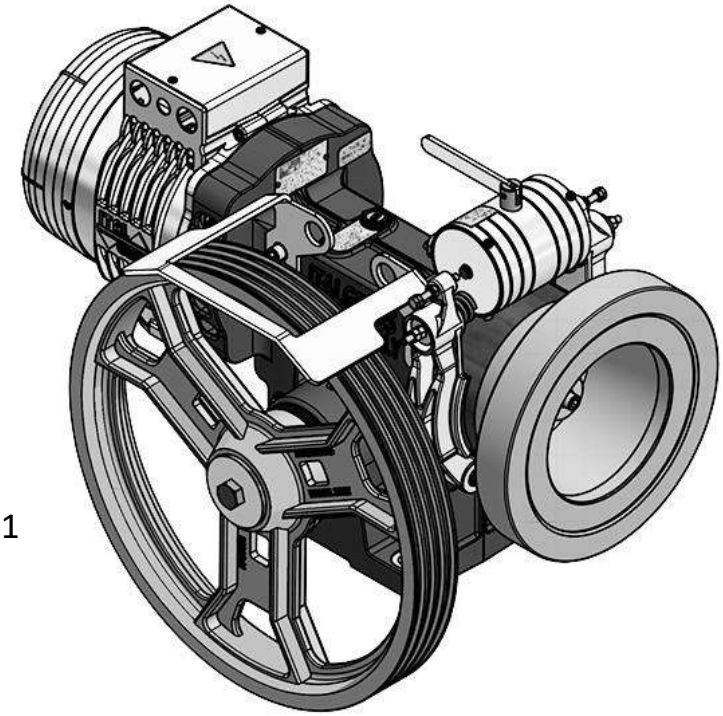

1

2

موارد ایمنی

بعضی از موارد گفته شده در این دفترچه به کارگیری و نگهداری به همراه یک سری نمادها در حاشیه صفحه نشان داده شده اند. این نمادها به همراه یک سری از کلمات هستند :خطر یا اخطار

بر اساس منشور EN UNI ISO 7010:2012و که در قانون به تصویب رسید، این نمادها دقیقاً مخصوص معناهای زیر می باشند :

اخطار در زمینه خطر بسیار زیاد(برای مثال نواحی برش و خرد کردن و غیره)	
اخطار خطر عمومي	
خطر آسیب به قطعاتی از ماشین آلات	
نماد نشان دهنده تعداد بیشتري از اطلاعات مهم	

زمانی که این اخطارها مشاهده شوند ، با بیشترین دقت عمل کنید.

تعاریف :

نصاب و یا کارگر نگهداری :

یک کاربر ماهر که توسط مشتری مشخص می شود و کسی که مشتری به او اجازه می دهد عمل نصب و نگهداری را انجام دهد.

اخطار

دستگیره باید در ناحیه ای بسته وقفل شده نصب شود. دسترسی به این ناحیه باید منحصراً محدود به کارگر نگهداری واجد شرایط باشد که مشتری این اجازه را به او داده است. دست کم موارد زیر باید روی در ورودی این ناحیه درج شده باشد:

ماشین آلات آسانسور

خطر

فقط کارکنان مجاز

نصاب یا کارگر نگهداری مي بایست از خطرات مربوط به ماشین مطلع شده و موارد ایمنی ذکر شده در این دفترچه را به دقت مطالعه وفهم کرده باشد.

قبل از نصب وینچ ، مشتری باید اطمینان حاصل کند که عوامل ایمنی مربوط به کف و سیستم های پایه ها برای نگهداشتن بارها و خود وینچ از استحکام کافی برخودار باشند به طوری که امنیت کار را تأمین کند.

همچنین مشتری **باید** دقت نماید که فاصله ماشین از دیوارها و دیگر ماشین آلات طبق آنچه در منشورها و استانداردهای کشور محل نصب رعایت شده باشد.

جدا سازی منابع انرژی

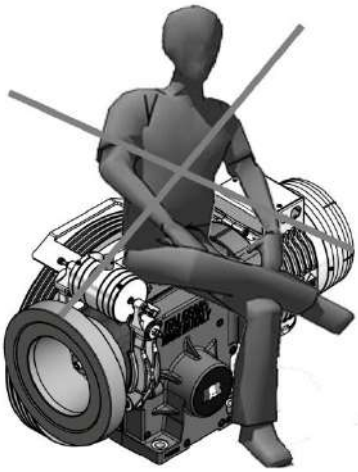

قبل از انجام هر گونه تمیز کاری ، روغن کاری یا انجام عمل نگهداری ، کارگر نگهداری باید وینچ را از هرگونه کار متوقف کند با جدا کردن آن از جریان برق، و اجازه دادن تا نقاط گرم موتور خنک شود به حدی که دمای آنها معتدل گردد.

اخطار

در زمان استفاده از وینچ یا حتی زمانی که خارج از سرویس است از تکیه دادن یا نشستن روي آن پرهیز شود.

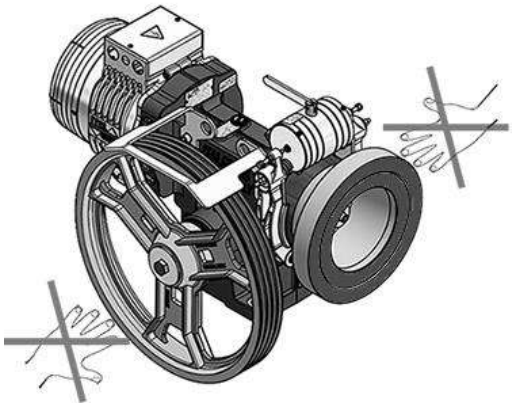

اخطار

از تکیه دادن یا نزدیک شدن به قطعات گردشی یا شیار چرخ کششی پره گردنده (پرهیز شود زرد رنگ)

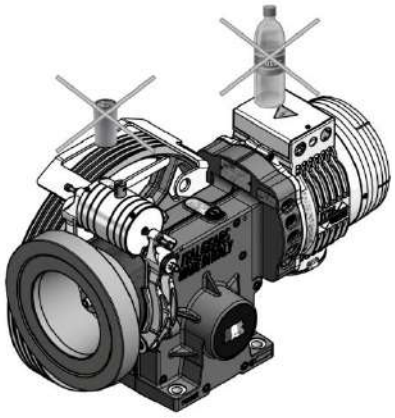

از قرار دادن شیئی یا ظرفی حاوی مایع و..غیره روی وینچ و یا (مخصوصاً) روی قطعات الکتریکی آن خودداری شود.

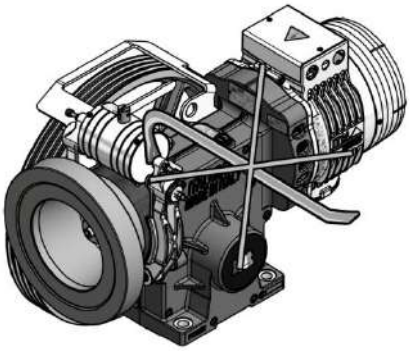

سیستم های ایمنی را مطلقاً غیر فعال یا دست کاری ننمایید، و به هیچ وجه آنها را نباید دور زد یا از آنها برای اهداف دیگر استفاده شود.

از دست کاري فرسوده شدن یا برداشتن پلاک های شناسنده مطلقاً پرهیز شود.

در صورت مخدوش شدن پلاک یا ناخوانا شدن آن، تماس ITALGEARSبرای تعویض آن فوراً با حاصل فرمایید.

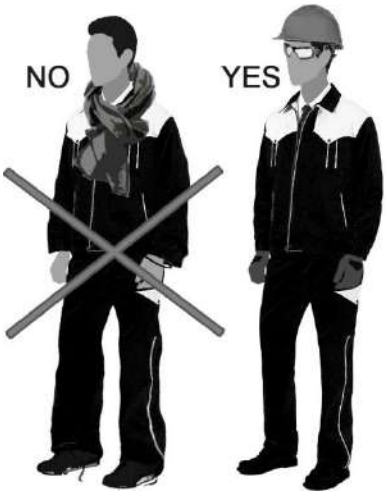

زمانی که نصاب یا کارگر نگهداری اطراف یک وینچ کار می کند ، از پوشیدن یا به تن کردن لباسهای یا چیزهای دامنه دار و پرپر یا پاره شده اجتناب نمایید (به طور مثال: شال، کراوات، کلاه، گردنبند، نوار، کمربند، ساعت، دستبند، انگشتر وغیره).

خصوصیات فنی

در اینجا اندازه کلی وینچ کردن در بزرگ ترین پیکر بندی آن نمایش داده شده است.

FT1-480

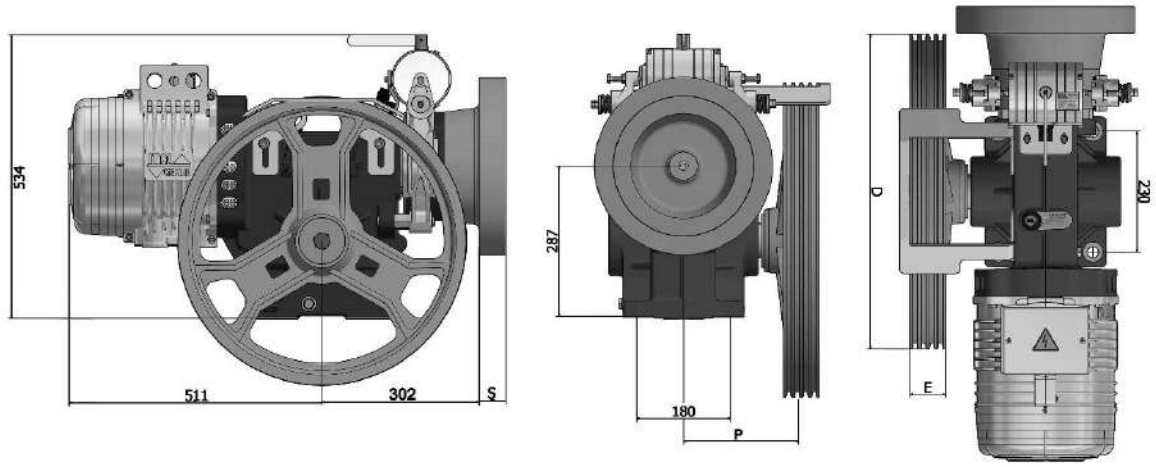

FT1-480S

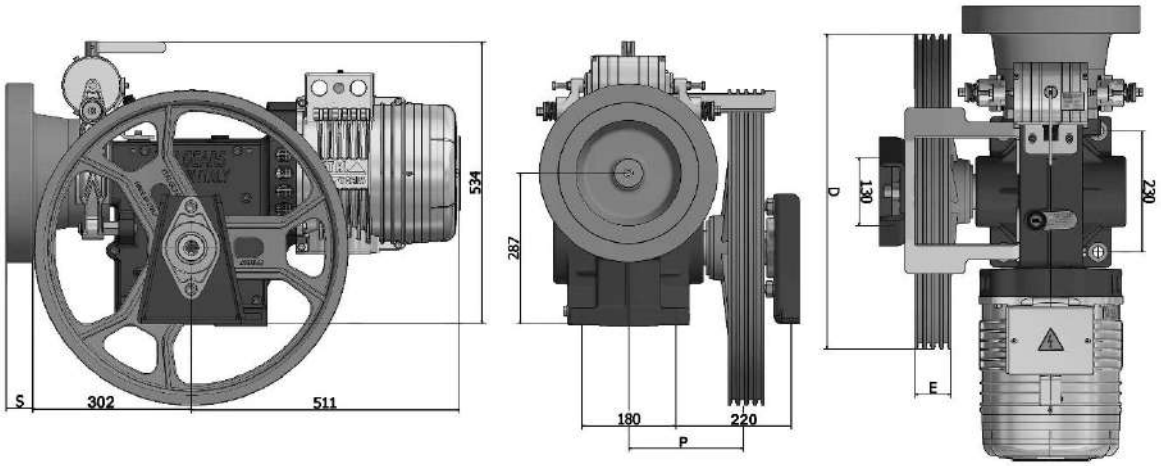

قـرقـره کـششی (D mm)	مـسـافـت (P mm)
450	205
480	205
520	205
550	205
600	220,5

FT2-630

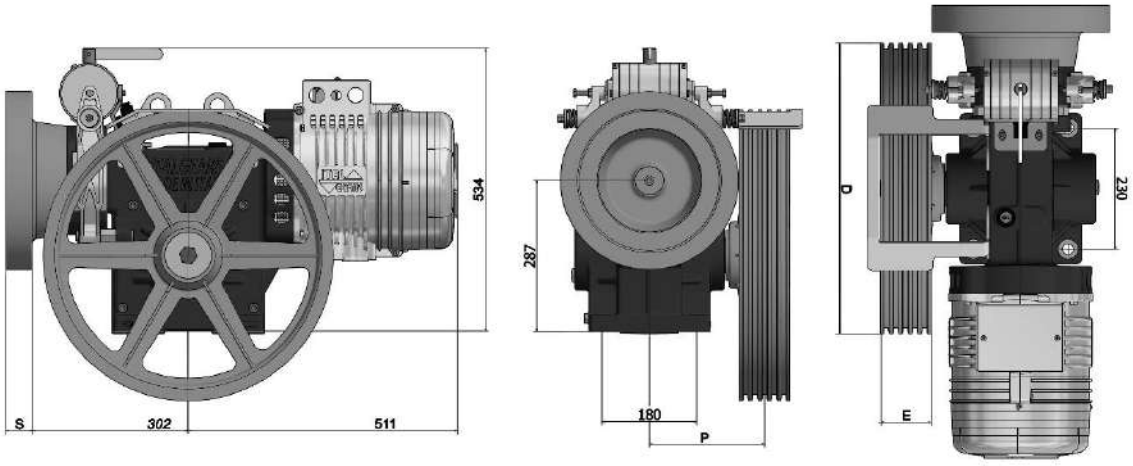

FT2-630S

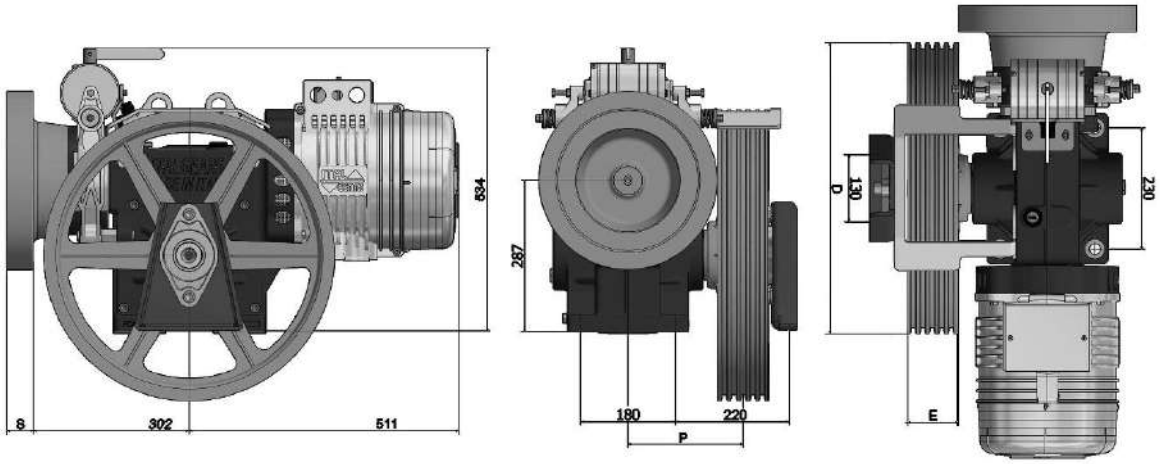

قـرقـره كـششي (D mm)	مـسـافـت (P mm)
450	205
480	210
520	210
550	220
600	220,5

به کار گیری :

اخطار :

خطر چپاندن، تصادم و خراشیدن

کارکنانی که مسئول جا به جا کردن وینچ هستند باید با موارد ایمنی ذکر شده در این دفترچه آشنایی داشته باشند و از دست کش و کفش ایمنی استفاده نمایند.

حمل وینچ توسط ITALGEARS داخل صندوق صورت مي گيرد.

نکته مهم :

هرگز دستگاه را با کشیدن آن روی زمین جابه جا نکنید. به جای این کار آن را بلند کرده و در محل مورد نظر قرار دهید. قبل از خارج کردن دستگاه از بسته بندی ،حتي المقدور آن را نزدیک محل نصب نهایی قرار دهید. برای حمل از جرثقیل دارای کابل یا بالابر چنگالی استفاده نمایید تا واژگون شدن صندوق جلوگیری شود.

هنگام جا به جا کردن بسته از یک اهرم با سایز مناسب استفاده شود تا کابلها یا زنجیرهای دربردارنده ی بسته در وضعیت عامودی نگهداشته شوند، و این مانع آسیب دیدن وینچ خواهد شد.

اخطار :

1 . در زمان جا به جا کردن قطعات، نکات ایمنی ذیل مد نظر قرار گیرد:

* کار را به آرامی انجام دهید.

* صندوق را فقط در صورت وجود مانع بیشتر از 30 سانتی متر بلند کنید.

* قطعه را به آرامی روی زمین قرار دهید.

.

2. زمانی که بسته بندی را باز می کنید ، کار را از بالا شروع نموده و از ابزارهای مناسب استفاده کنید. سپس کناره ها را با کشیدن میخ ها از تخته زیرین بردارید.

بعد از جدا کردن کامل بسته ، بسته بندی را در محیط زیست دور نیندازید، وبرای موارد دیگر استفاده نمایید یا به یک سازمان بازیافت واگذار کنید.

3. بعد از برداشتن درپوش و کناره های بسته بندی ، برگه های حمل را نگاه کنید تا اطمینان یابید که قطعات ارسال شده مطابق آیتم های درخواست شده باشند.

در غیر این صورت به سرعت به ITALGEARS یا نماینده ی آن اطلاع دهید. در صورت لزوم ، به بخش "نکات عمومی در زمینه عرضه" مراجعه کنید.

بعد از جابه جایی وینچ ، پیچ های اتصال دهنده آن به پایه حمل را بردارید قبل از بالا بردن.4.

برای جابه جایی وینچ (به قسمت "به کارگیری رجوع شود) از یک سیستم حمل سوسپانسیونی استفاده کنید که پیچ های سر سوراخ آن در ناحیه محافظ طناب از حلقه ی کاهش چرخش قرار دارند یا از یک بالابر چنگالی با ظرفیت مناسب استفاده کنید. حداکثر 30 سانتی متر وینچ را از زمین بلند کنید و آن را به آهستگی جا به جا کنید.

حد اکثر 275 کیلوگرم.

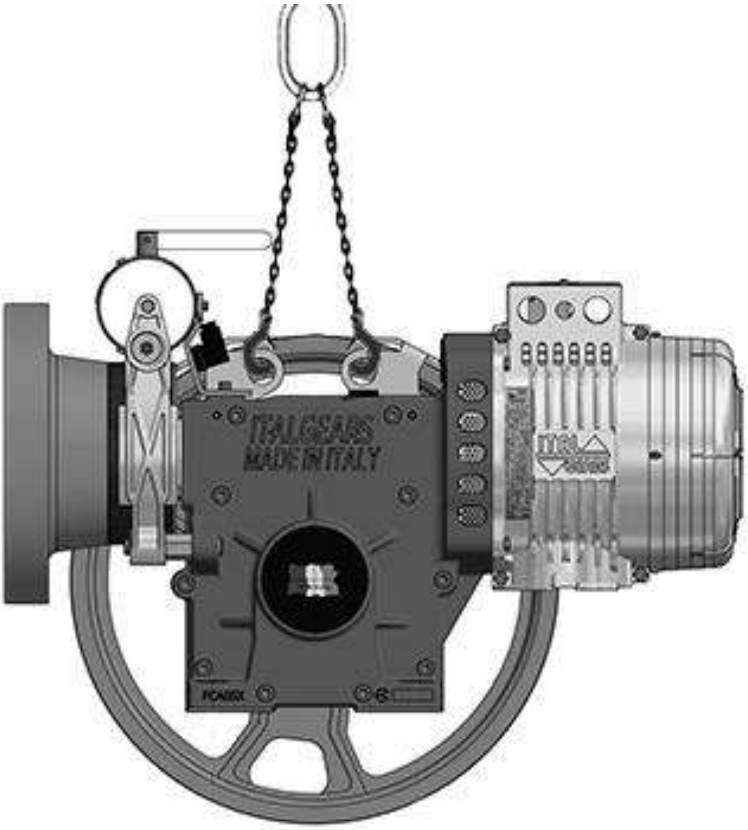

اخطار :

از عدم قرارداشتن افراد در مسیر حمل وینچ اطمینان حاصل کنید. (ناحیه خطر)

اگر قرار است وینچ قبل از نصب برای مدتي طولانی انبار شود، آن را از پالت حمل تکان ندهید و اطمینان یابید که از آن به خوبی محافظت می شود (حد اقل با روکشی ضد آب) تا این که اجزای داخلی یا بیرونی آن اکسیده نشوند.

به یاد داشته باشید که اکسیداسیون باعث کاهش دوام شافت ها و دیگر قطعات مکانیکی ماشین می شود.

اطلاعات نصب :

مهم :

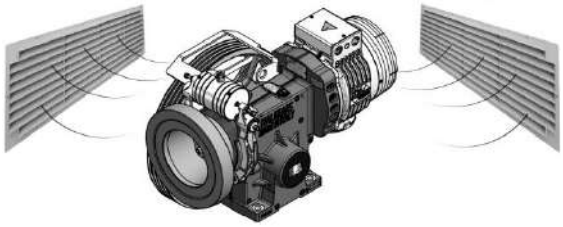

*مي بايست خشک و عاری از گرد و غبار باشد: و این شرطی است ضروری برای جلوگیری از تکاثف زیاد آب در روغن نرم سازی و از خورندگی الکترو-شیمیای.

* محیط میبایست به تهویه مناسب مجهز باشد و ناحیه نصب باید با محیط بیروني به خوبی تماس داشته باشد. در غیر این صورت میبایست مجهز به دستگاه های تهویه مناسب بوده تا از گرمای زاید موتور و حلقه کاهش لزرش کاسته شود.

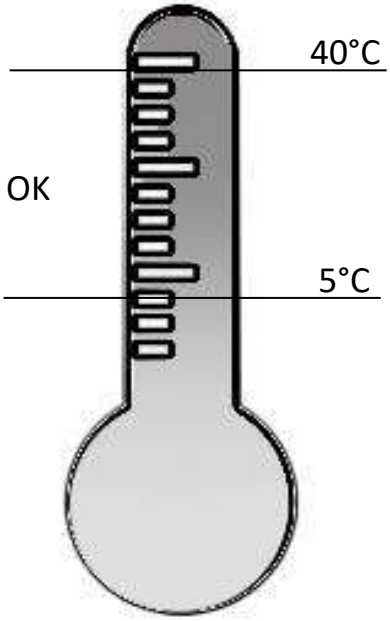

*دما در ناحیه نصب باید بین 5 تا 40 درجه سانتی گراد باشد. برای کار کردن در شرایط دمایی متفاوت با ITALGEARS مشورت کنید.

*مشتری همچنین باید اطمینان یابد که کابل های سیستم الکتریکی که متصل به وینچ هستند دارای عرض (کالیبر) کافی باشد تا تاب بار الکتریکی را داشته باشد، تا در نتیجه وینچ به درستی به زمین متصل، و تغذیه شود.

روغنکاری وینچ ها

دنده ها دارای روغن می باشند. اطمینان حاصل کنید که درپوش دریچهٔ تخلیهٔ روغن کاملا بسته است.
همچنین سطح روغن را که از نشانگر شفاف پوشش قابل مشاهده است، چک کنید. فقط با روغن های ذکر شده روی پوشش پر کنید.

AGIP: BLASIA S220
SHELL: OMALA S4 WE 220

از به کاربردن انواع دیگر روغن پرهیز نمایید.

روغن مورد نیاز دنده ها برابر با 3.5l است.

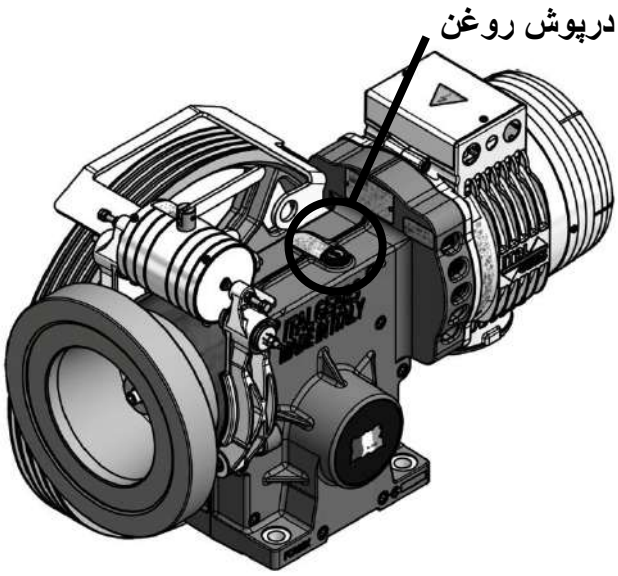

تعویض روغن

چرخ دنده نیاز به تعویض روغن ندارد. روغن ریخته شده هنگام ساخت برای طول عمر دنده می باشد. تعویض روغن تنها در زمانی ضروری است که روغن با سایر مواد مخلوط شده باشد (به طور مثال: أب یا روغن های غیر سفارش شده ها).

تعویض روغن طبق فرایند ذیل صورت مي پذیرد:

- فصل "موارد ایمنی" را مطالعه کنید.
- برق وینچ را قطع کنید.
- سطح اطراف دریچه روغن را تمیز کنید تا از وارد شدن پوسته کثیفی و غبار به روغن پیشگیری شود، وجود ناخالصی باعث صدمه شدید به دستگاه مي گردد.
- درپوش ورودی روغن را بردارید.
- یک ظرف را زیر دریچهٔ تخلیهٔ روغن قرار دهید تا روغن قدیمی داخل آن تخلیه شود. درپوش تخلیه را بردارید، و چند دقیقه صبر کنید تا روغن کاملا تخلیه شود.
- از یک پارچه استفاده نموده تا درپوش تخلیه واطراف محل تخلیه روغن را کاملا تمیز کنید.
- درپوش تخلیه را در جای خود محکم کنید بعد از اینکه مطمئن شدید درزگیر مسی در جای خود قرار گرفت؛ درپوش بایستی کاملا محکم شود.
- روی پوشش و دهانه روغن دان (لوله، قیف) از روغن جدید را کاملا تمیز کنید، وهمچنین درپوش و اطرافش را تا از ورود غبار و پوستهٔ کثیفی به داخل دستگاه پیشگیری شود. درصورتی که روش تمیز کردن دنبال نشود، امکان وارد شدن صدمات جدی به دستگاه وجود دارد.
- روغن را از طریق ورودی تمیز شده بریزید تا سطح روغن به سطح قابل مشاهده از روی پوشش (کاور) برسد.

درپوش ورودی را درجای خود قرار دهید.

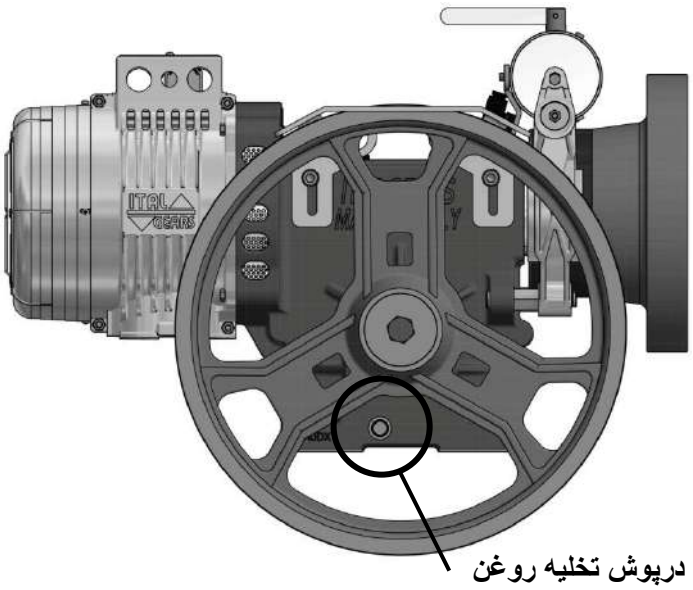

نکته مهم

روغن جدید میبایست از نوع مندرج در صفحه 16 باشد.

بررسی سطح روغن

سطح روغن را می توان به سادگی از طریق نشانگر مشاهده نمود. درصورتی که سطح روغن پایین باشد، با همان نوع از روغن برای اضافه کردن استفاده کنید. برای افزودن روغن، فرایند بیان شده در بالا را دنبال کنید.

هشدار

روغن مورد استفاده میبایست به شرکت مجاز دفع این مواد تحویل داده شود. از ریختن روغن در محیط اطراف خودداری کنید.

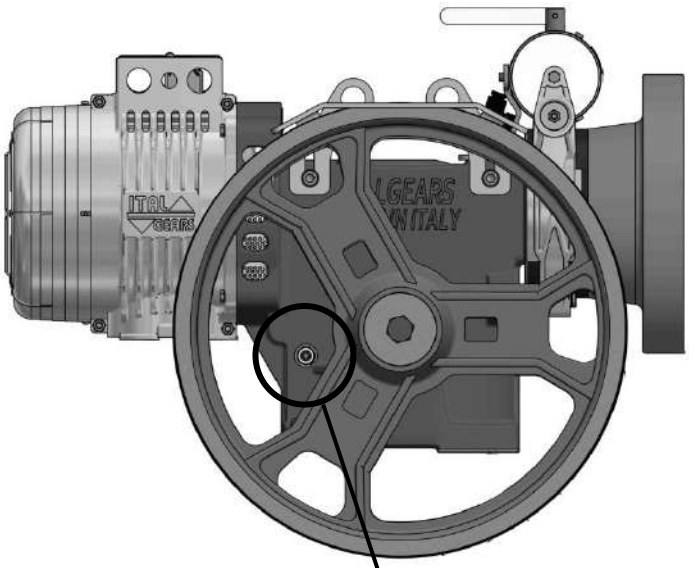

شیشهٔ مشاهدهٔ سطح روغن

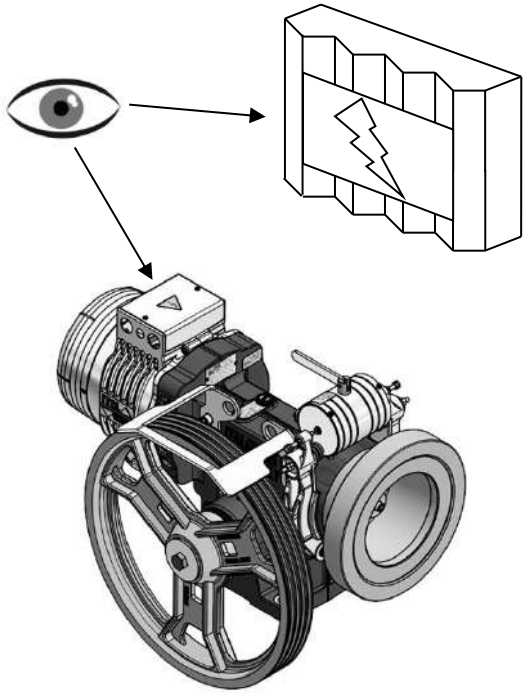

اتصالات برق

قبل از اتصال به جریان الکتریسیته، نصاب میبایست اطمینان حاصل کنید که ولتاژ مدار مطابق با مشخصات مندرج بر روي پلاک موتور باشد. درصورتی که ولتاژ منطبق باشد، مراحل زیر را برای اتصال موتور برق دنبال کنید.

1 - موتور الکتریکی

با کمک دیاگرامی که در جعبه ترمینال روی موتور قرار د اده شده است، سیم های فاز و نول (ارت) را وصل کنید. اطمینان حاصل کنید که سیم های نول (ارت) به درستی متصل شده باشند.

<u>نکته مهم</u>

تمامی ترمیستورها روی موتور باید فقط به رله مربوطه متصل شده باشند. ترمیستورها اگر اشتباه متصل شده باشند بلافاصله خواهند سوخت.

2- کمکی ها

میتوانید کمکی ها را با توجه به دیاگرام های الکتریکی نشان داده شده روی پوشش جعبه ترمینال وصل کنید.

بعد از اتصال موتور، جعبه ترمینال را ببندید.

روشن کردن وینچ

قبل از نصب طناب ها روی قرقره:

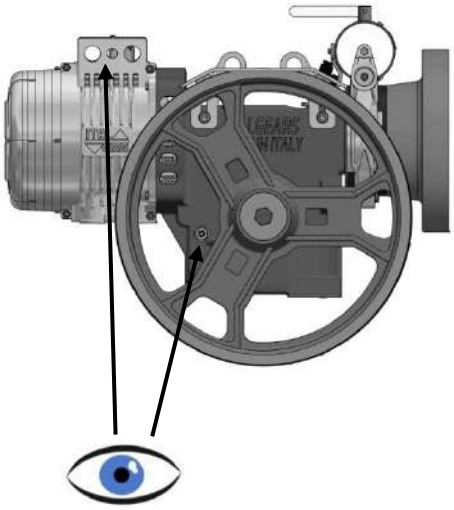

- اطمینان حاصل کنید که سطح روغن درست باشد.
- اطمینان حاصل کنید که اتصالات الکتریکی به درستی متصل شده باشند و پوشش جعبهٔ ترمینال در جای خود قرار گرفته باشد.
- بعد از چند بار چرخاندن چرخ طیار با دست، موتور را برای چند ثانیه در یک جهت استارت کنید. سپس بعد از یک توقف کوتاه، موتور را در جهت دیگر روشن کنید (با سرعت بالا).
- چند دقیقه منتظر بمانید تا روغن به گردش درآمده قطعات را روغن کاری کند.
- اطمینان حاصل کنید که ترمزها به درستی آزاد شده باشند.
- اجازه دهید موتور در سرعت بالا به مدت 3 تا 5 دقیقه بدون بار کار کند و در آن زمان اطمینان حاصل کنید که هیچ خطایی در کارکرد موتور وجود ندارد. درصورتی که کارکرد غیر عادی توجه شما را جلب کرد، از درست بودن اتصالات برق اطمینان حاصل کنید، ولتاژ ورودی، مقدار جریان کشیده شده و یا محکم بودن موتور بر روی پایه ها را بررسی کنید.
- درصورت عدم اطمینان، با سازمان ITALGEAER تماس بگیرید.
- اطمینان حاصل کنید چرخ طیار به درستی و بدون گیر می چرخد. سپس این عملیات بررسی وضعیت موتور را تکرار کنید.
- در این لحظه، طناب ها (کابل ـ زنجیر) را روی قرقره قرار دهید. بعد از این که بار های متحرک معلق شدند، اولین عملیات را میتوان انجام داد. اطمینان حاصل کنید که وزن مقابل کافی می باشد برای پیشگیری از بار اضافی روی سیستم.

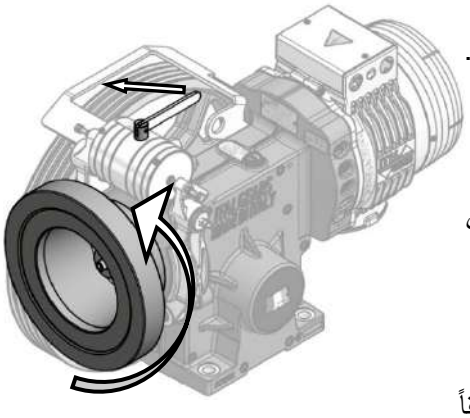

نکته مهم:

هنگامی که پیچ های متصل کننده پایه موتور محکم نشده اند مطلقاً از تحمیل بار به وینچ بپرهیزید زیرا ممکن است صدمات جدی به وینچ وارد شود.

تذکر مهم

هنگام نصب آسانسور، برای مدت زمان طولانی از استفاده از دستگاه وینچ با سرعت پایین خودداری کنید.

هنگامی که دستگاه وینچ برای مدتي طولانی در سرعت پایین کار کند، نگهدارنده ماشین روغنکاری کافی دریافت نمی کند که در این صورت ممکن است بصورت ناگهانی از کار بیفتد. به این منظور و برای حصول اطمینان از روغن کاری مناسب، همیشه دستگاه وینچ را با سرعت نرمال استارت کنید هنگام شروع کار. سپس هر نیم ساعت عملیات تک حرکتی را با سرعت بالا انجام دهید.

راه اندازی/خاموش کردن

فرایندها، دستورالعمل ها و دیاگرام های مربوط به راه اندازی و خاموش کردن دستگاه وینچ میبایست به صورت مجزا به آنها پرداخته شود.

هرگز از دستگاه وینچ برای کارکردهای بیش از حد که در کاتالوگ فنی ذکر شده است استفاده نکنید.

نگهداری

قبل از انجام هرگونه عملیات نگهداری، اطمینان حاصل کنید که فصل "موارد ایمنی" را به صورت کامل مطالعه کرده باشید.

- فرایندهاي ذکرشده در زیر میبایست تنها توسط کارکنان رسمی و مورد تایید که توسط مشتریان مجاز شده اند انجام گیرد.
- دستورالعمل های زیر باعث سلب مسئولیت پرسنل از این وظیفه نمی شود.

هشدار:

در طول اجرای مراحل زیر، دستگاه وینچ در حالت ترمز قرار ندارد. در نتیجه، اقدامات احتیاطی زیر باید انجام گیرد:

- اطمینان حاصل کنید طناب ها (و در نتیجه وینچ) امکان حرکت ندارند.
- برق دستگاه وینچ را قطع کنید.

نگهداری معمول شامل موارد ذیل است:

- روغن کاری دستگاه وینچ
- تمیز کردن وینچ
- تنظیم ترمز

تعویض آستر لنت ترمز

تنظیم مجدد ترمز

اقداماتی که بایستی قبل از نصب طناب های تعلیق آسانسور انجام گیرد:

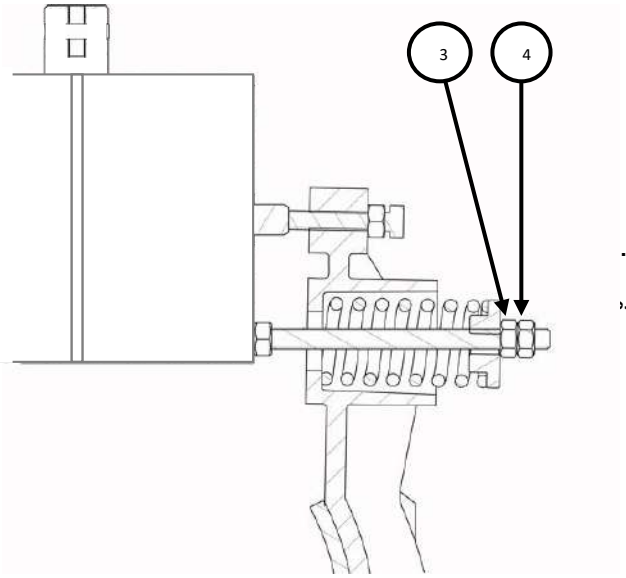

- بررسی کنید که ترمزها دچار صدمه نشده باشند در فرآیند حمل و نقل.
- مهره ها 4 و 3 را شل و باز کنید.
- فنرها را با استفاده از مهره 3 تنظیم کنید.
- تنظیم انجام گرفته را با مهره قفل کننده 4 ثابت کنید.
- ضربه را تنظیم کنید "بخش تنظیم ضربه" را مشاهده کنید.

نکته:

چرخ طیار ماشین را به صورت دستی بچرخانید.

تنظیم ترمزها

ترمزها با دو آهن ربای مجزا طراحی شده اند. کفشک ترمز به صورت مستقل عمل می کند.

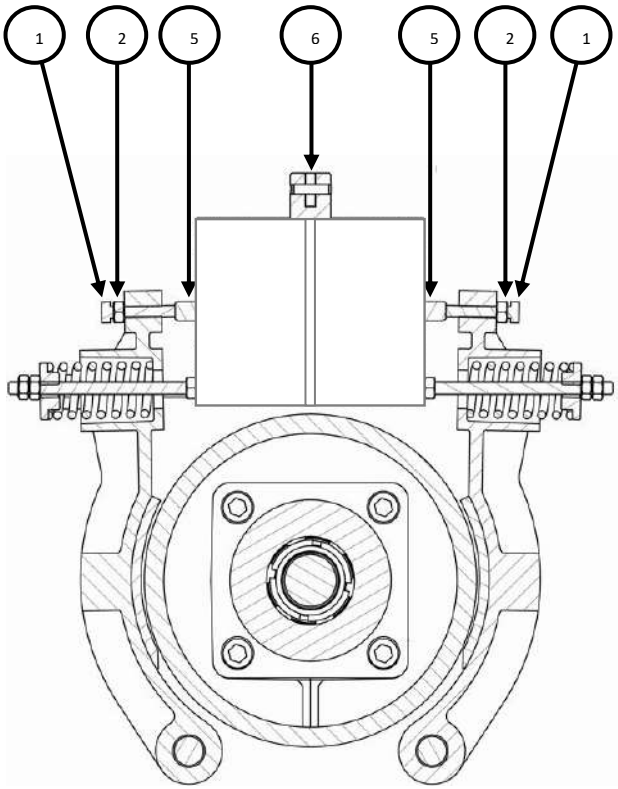

تنظیم ضربه

- مهره قفل کننده 2 روی هر دو کفشك ترمز را شل کرده و پیچ های تنظیم 1 را باز کنید به طوری که یک فضای باز 4-5 میلیمتری بین پیچ و درپوش مغناطیسی باقی بماند.
- اهرم باز کننده دستی را به حالت "open" بچرخانید و در آن وضعیت نگه دارید.
- هر دو پیچ تنظیم (1) را ببندید به طوری که در مقابل پین مغناطیسی (5) قرار گیرد.
- سپس اهرم باز کننده دستی 6 را به موقعیت close برده و پیچ های تنظیم را به اندازه نیم دور در جهت خلاف درپوش های پین مغناطیسی بچرخانید.

مهره های قفل کننده را محکم کنید(2).

بررسی تنظیمات

اتاقک را بالا و پایین ببرید و وجود نویز را بررسی کنید.

ضربه به درستی تنظیم شده است اگر لایه داخلی چرخ ترمز (آستر لنت ترمز) را لمس نکرده باشد در حالی که آسانسور در حال حرکت است هیچ صدایی در ترمزها ایجاد نمی شود.

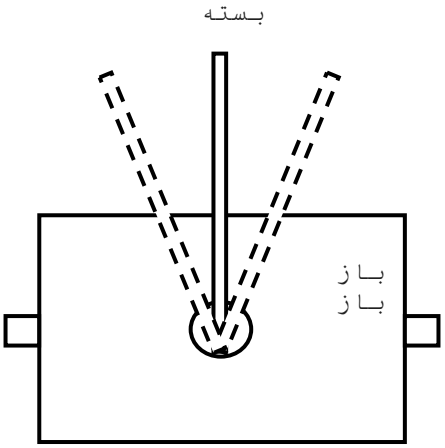

تنظیم گشتاور ترمز

گستاور ترمز با اتاقک خالی تنظیم می گردد (طبق ارقام مذکور در جدول).

- مهره ها را باز کنید (4 ص 23).
- فاصله ترمز را بررسی کنید. در صورتی که فاصله خیلی کم است، فنرها را آزادتر نمایید توسط مهره (3 ص 23). در صورتی که فاصله خیلی زیاد است، فنرها را سفت تر کنید با مهره (3 ص 23).
- دل فاصله درست ترمز، اطمینان حاصل کنید که مسافت فنرها مساوی هم هستند. تنظیمات را ایمن کنید با مهره بستن (4 ص 23).

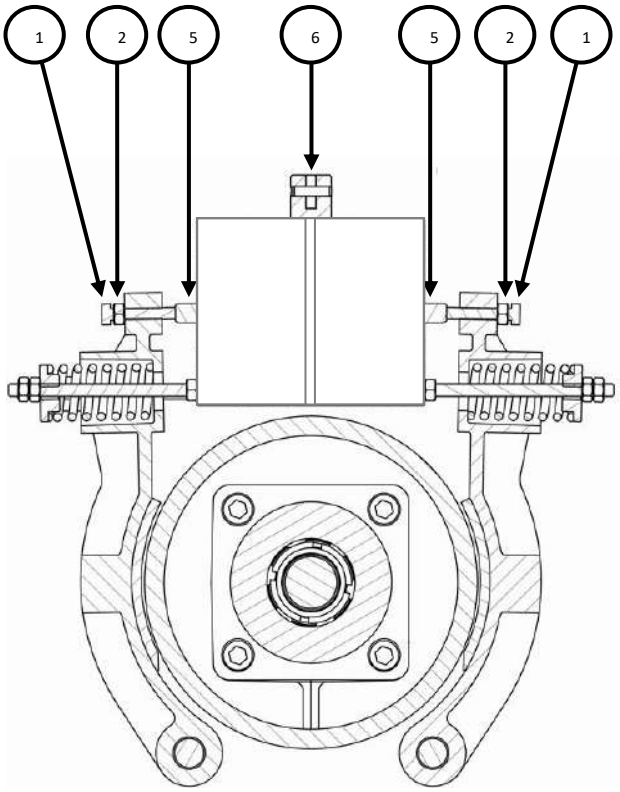

بررسی ضربه

اطمینان حاصل کنید که اهرم بازکننده دستی (6) در حالت closed قرار داشته باشد. پین آهن ربا (5) را به صورت دستی به سمت آهن ربا تا حد امکان هل بدهید و فضای خالی بین پیچ تنظیم (1) و پین آهن ربایی (5) را اندازه گیری کنید. درصورتی که این فاصله کمتر از 0.5 میلیمتر باشد، ضربه بایستی بلافاصله تنظیم شود.

قطعات تعویضی پیشنهادی

دستگاه های وینچ ITALGEARS دارای اجزایی که نیاز به تعویض داشته باشد نیست. در هر صورت، بهتراست که قطعات زیر به صورت یدکی در دسترس باشند.

- کفشک ترمز
- سیم پیچ ترمز
- قرقره ی رانشگر
- نشانگر سطح روغن

فرایند نگهداری:

1- بررسی سطح روغن: هر چهار ماه
2- بررسی ضخامت آستر لنت باقی مانده روی کفشک ترمز: هر چهار ماه
3- بررسی فاصله ی باز شدن کفشک ترمز، و در نهایت تنظیم آن: هر دو ماه
4- بررسی خوردگی لبه های قرقره: هر شش ماه
5- بررسی وضعیت بلبرینگ ها (از طریق گوش دادن): هر شش ماه
6- بررسی حرکت آزاد روی دنده ها میبایست به شکلی که در تصویر (صفحه 26) نشان داده شده است اندازه شود. اطمینان حاصل کنید که لقی محوری روی پیچ وجود نداشته باشد: هر سال یک بار

برای انجام دادن بررسی، مراحل زیر طی شود:

a- برق را قطع کنید.

b- کابل ها را از قرقره جدا کنید.

c- طرف مغناطیسی یک قیاسگر صدمی را روی بخش ایستای دستگاه وینچ یا روی بستر قرار گرفتن دستگاه قرار دهید.

d- دستگاه را در مقابل یک قرقره رانشگر در شعاع 230 میلیمتری قرار دهید.

e- قرقره رانشگر را با دستان خود بچرخانید؛ ابتدا در یک جهت و سپس درجهت دیگر و به مقدار جابجایی روی نشانگر توجه کنید.

مقادیر نشان داده شده را با جدول زیر مقایسه کنید.

نسبت	حداکثر فضای ازاد (میلی متر)
1:37,1:58,1:52,1:45, 2:49, 2:47	0,60

هنگامی که لق بودن روی دنده ها از حد مجاز تجاوز کند، دنده ها میبایست تعویض شوند زیرا در این صورت تعمیر آنها امکان پذیر نیست.

دور انداختن وینچ هنگام انتهای صلاحیت کار (انتهای عمر دستگاه)

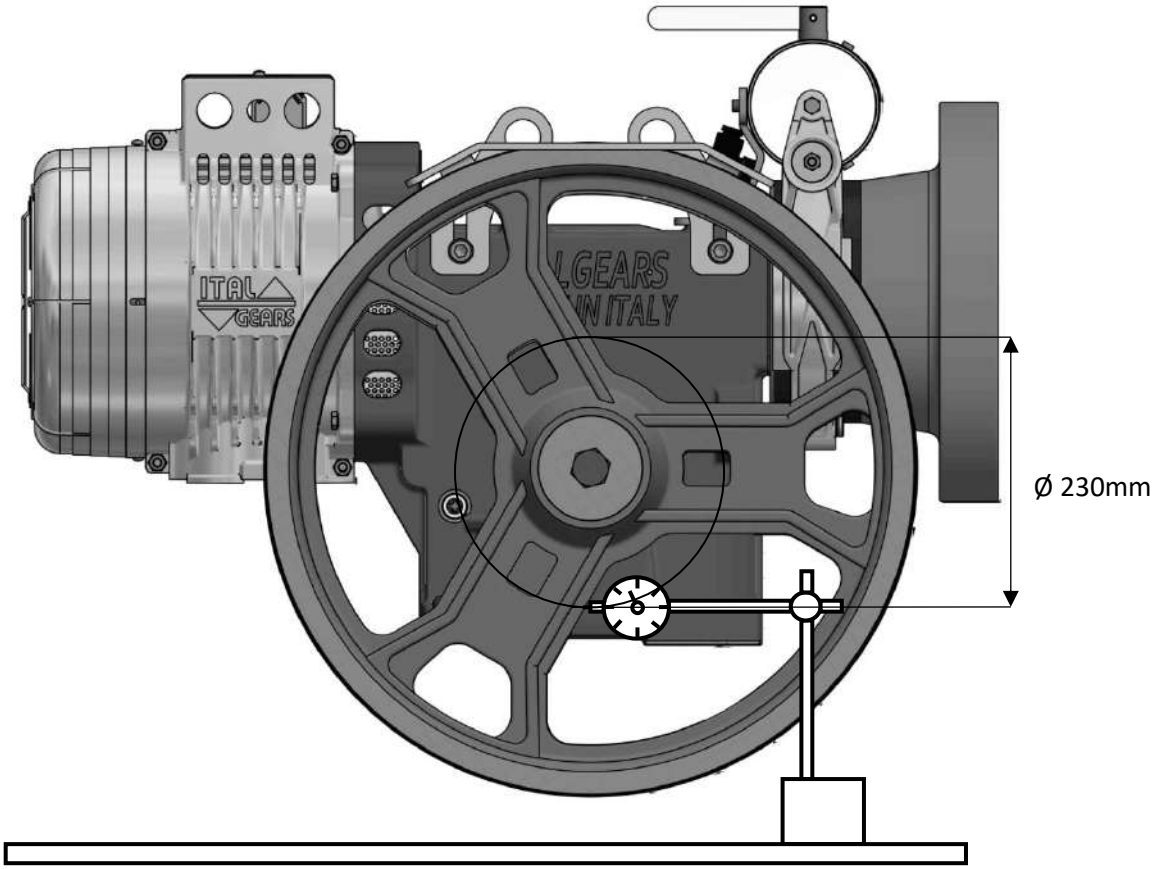

روغن را خالی کنید و سپس:

- روغن را برای دفع، به یک سازمان مجاز تحویل دهید.
- دستگاه وینچ را جهت بازیافت مواد آهنی به شرکت مجاز تحویل دهید .

تمامی دستگاه های ایمنی میبایست تقویت شده و پوشش های حفاظتی پس از هربار تمیز کردن، روغن کاری، تنظیم و نگهداری در جای خود قرارداد شوند.

علاوه براین، نسبت به بسته بودن پیچ و مهره هاي باز شده در این دستور العمل ها (فرآیندهای مزبور) اطمینان حاصل کنید.

درصورت وجود هر گونه پرسش و ابهام تردید نکنید با بخش فنی تماس بگیرید. بخش فنی ما در خدمت شما می باشد.

با نماینده تماس بگیرید یا مستقیما با:

ITALGEARS INTERNATIONAL (IGI spa)

Via Fosso Del Canneto, 20
47899 Serravalle – Repubblica di San Marino (Italy)
Ph.:0039-0549905141 Fax: 0039-0549970553
igispa@igispa.com - italgears@italgears.com
Web:www.italgears.com

ضمانت

1. این ضمانت نامه مطابق با مفاد زیر اجرا خواهد شد مگر آن که مفاد قرارداد به شکل دیگری که در قرارداد مشخص شده است تنظیم شده باشد:

1.1. این ضمانت نامه محصولات ITALGEARS برای مدت دو سال از تاریخی که در بارنامه مشخص شده است معتبر خواهد بود، ITALGEARS تمام قطعات معیوب را در این دوره بدون دریافت هزینه ای تعویض خواهد کرد.

1.2. یک قطعه تنها در صورتی معیوب شناخته می شود که خرابی توسط ITALGEARS تایید شده باشد.

1.3. اجزایی که امکان تعمیر یا تعویض آن ها بر اساس این ضمانت نامه وجود داشته باشد میبایست با پرداخت هزینه های حمل و گمرک به ITALGEARS ارسال شود.

1.4. درخواست های بازدید سرویس میبایست به صورت کتبی توسط مشتری به ITALGEARS ارائه شود. هزینه کار، محل اقامت و غذا، و نیز هزینه های سفر میبایست توسط مشتری پرداخت شود.

2. این ضمانت نامه تحت شرایط زیر خود به خود از درجه اعتبار ساقط می گردد:

2.1. در صورت دستکاری به اجزای مشمول ضمانت .

2.2. دستگاه برای کاربردهای غیر مجاز یا خارج از توافق ITALGEARS مورد استفاده قرار گرفته باشد.

2.3. استفاده از دستگاه در غیر مواردی که از لحاظ فنی براش ساخته شده، همینطوری که در دفترچه راهنما و در راهنمای به کارگیری و نگهداری مشخص شده است.

2.4. پلاک مشخصات دستگاه در مفقود شده باشد، یا اینکه شناسائی دستگاه امکان پذیر نباشد.

3. اجزای زیر که به صورت معمول امکان خورده شدن دارند، مشمول ضمانت نمي شوند:
آستر لنت (لایه داخلی) ترمز، چرخ بلبرینگ، سیم پیچ الکتریکی.

4. این ضمانت نامه شامل جبران هزینه های حمل و نقل و معطلی نمی شود.

5. فرایند درخواست اعمال ضمانت:

5.1. تمامی درخواست ها برای خدمات ضمانت میبایست به صورت کتبی و یا از طریق فاکس به ITALGEARS ارسال شود. درخواست ها میبایست در مدت 10 روز از زمان بروز مشکل ارسال گردد.

5.2. ITALGEARS به صورت کتبی (یا از طریق فکس) تآیید خواهد نمود که مشتری آن تعمیرات را به عهده بگیرد و ضمانت هزینه های آن تأمین نماید؛ یا اینکه شرکت کارکنان فنّی خود را اعزام کند.

5.3. هرگونه قطعات معیوب که توسط مشتری تعویض می شود، بایستی به مدت 30 روز در اختیار ITALGEARS قرار داده برای تاییدهای لازم شود؛ یا قطعه بایستی به ITALGEARS درصورت درخواست کتبی ارسال شود.

5.4. مشخصاً هیچ نوع درخواست استفاده از خدمات ضمانت مورد قبول نخواهد بود مگر اینکه قبلاً اجازه ی کتبی اجرای آن توسّط ITALGEARS داده شده باشند.

5.5. در هر صورت، یک بررسی تصویری کامل از تعمیرات انجام شده بایستی در اختیار ITALGEARS قرار داده شود. هدف از این بررسی تنها ثبت تعمیرات انجام گرفته نیست بلکه ارتقای سطح کیفیت و قابلیت اعتماد به دستگاه های خود نیز هم می باشد.

5.6. ITALGEARS این حق را برای خود محفوظ می داند که از مشتري درخواست کند قطعات معیوب را به منظور بررسی علت خرابی ها ارسال نماید. درصورتی که قطعه معیوب در مدت 30 روز از تاریخ درخواست ITALGEARS ارسال نشود، صورت حساب هزینه ی قطعه جدید برای مشتری صادر خواهد شد.

Руководство по эксплуатации

Содержание

Глава Страница

1. Предисловие …… 2
2. Маркировка прибора …… 3
3. Общие сведения о доставк …….. 4
4. Меры предосторожности …… 6
5. Технические характеристики …… 10
6. Управление …… 12
7. Информация по установке …… 16
8. Смазка лебедок …… 17
9. Электрические соединения …….. 20
10. Запуск лебедки …….. 21
11. Техническое обслуживание …… 23
12. Примечания …… 26
13. Гарантия …… 29

ПРЕДИСЛОВИЕ

Уважаемый потребитель!

Благодарим вас за выбор лебедки для лифта фирмы «ITALGEARS».

Перед тем как установить данную лебедку и начать ее эксплуатацию, а также перед началом любого вида технического обслуживания, пожалуйста, прочтите настоящее руководство по эксплуатации. Лебедки «ITALGEARS» создаются в соответствии с директивой 2006/42CE и последующими модификациями. Они сконструированы согласно стандартам UNI EN ISO 12100:2010 и EN81.20:2014-EN81.50:2014. Следовательно, при использовании прибора с соблюдением инструкций данного руководства и при сохранении всех рабочих систем в порядке, лебедки «ITALGEARS» не представляют никакой опасности ни установщику, ни обслуживающему персоналу. Данный документ подтверждает, что все рабочие системы прибора находились в надлежащем состоянии на момент доставки, а также что настоящее руководство было приложено к прибору, и что установщик является ответственным за соблюдение приведенных в нем инструкций.

«ITALGEARS» не несет никакой ответственности за повреждения, вызванные модификациями, ненадлежащим использованием или иными манипуляциями, которые идут вразрез с информацией/инструкциями, описанными в данном руководстве или указанными в других прилагаемых документах.

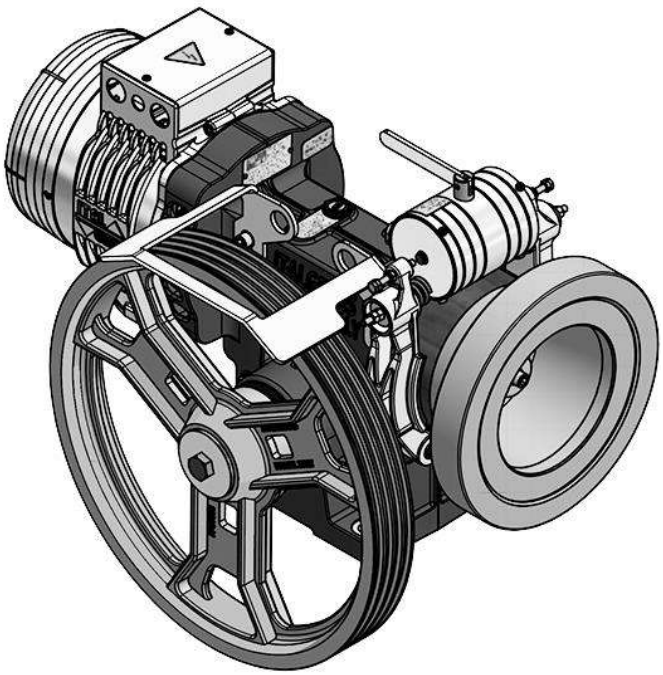

МАРКИРОВКА УСТРОЙСТВА

При обращении в ITALGEARS или в центры технического обслуживания относительно лебедки, обязательно укажите серийный номер.

На устройстве могут присутствовать следующие информативные фирменные пластинки:

1 Заводская табличка и конкретных тормоза

2 Предупреждение присутствие тег нефти

3 Заводская табличка и конкретных лебедки

4 Внимание этикетки возможное наличие электричества

5 * Применяется только Саудовской Аравии. Грузоподъемность машины

6 Заводская табличка и характеристики электродвигателя

7 Заводская табличка итальянского флага

Они расположены так, как указано на рисунках:

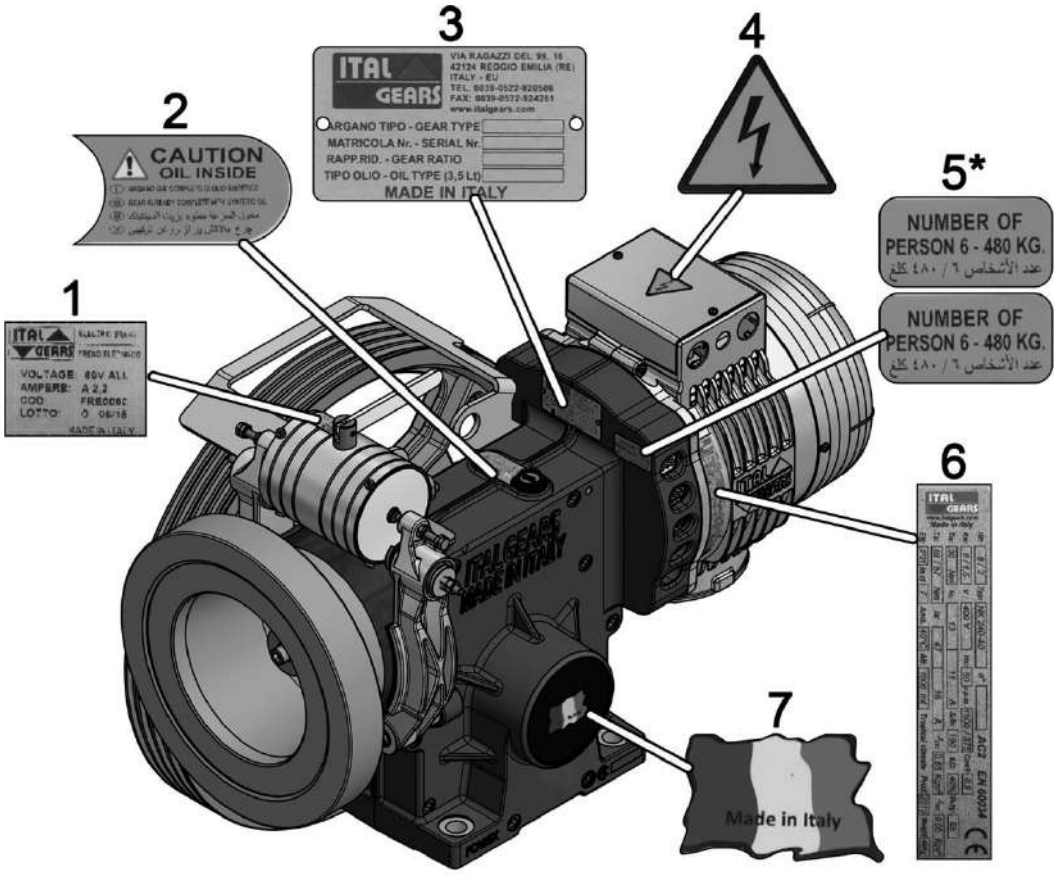

Общая информация относительно доставки

Лебедка доставляется компанией ITALGEARS в контейнере или на платформе с пластмассовой упаковкой. В данном случае необходимо проверить соблюдение следующих условий:

- упаковка не должна быть повреждена;

- доставка должна соответствовать заявке (проверьте упаковочный список);

- на поверхности лебедки или ее принадлежностях не должно быть видно каких-либо повреждений;

В случае повреждений или отсутствия каких-либо частей, незамедлительно отправьте подробное описание в компанию ITALGEARS или в ее представительство.

Когда инструменты или запасные детали поставляются вместе с устройством, то они упаковываются отдельно.

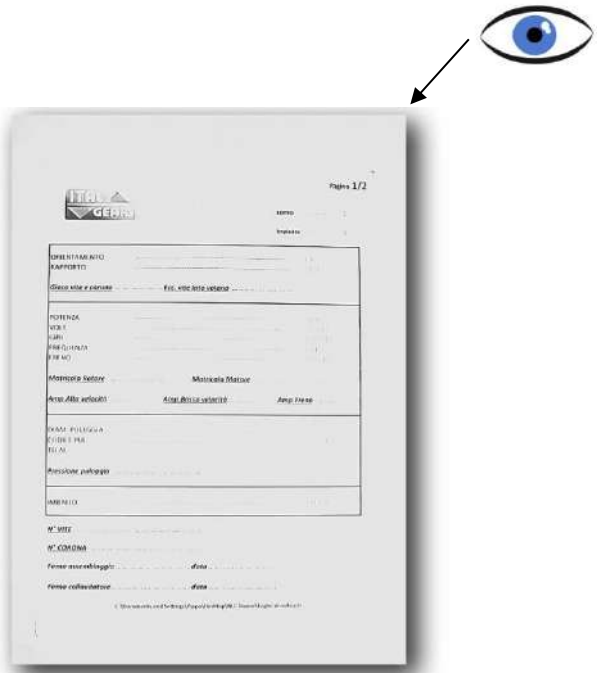

ОПИСАНИЕ МАТЕРИАЛОВ

- Редукторный электродвигатель укомплектован принадлежностями согласно заявке (1)

- Руководство по эксплуатации (2)

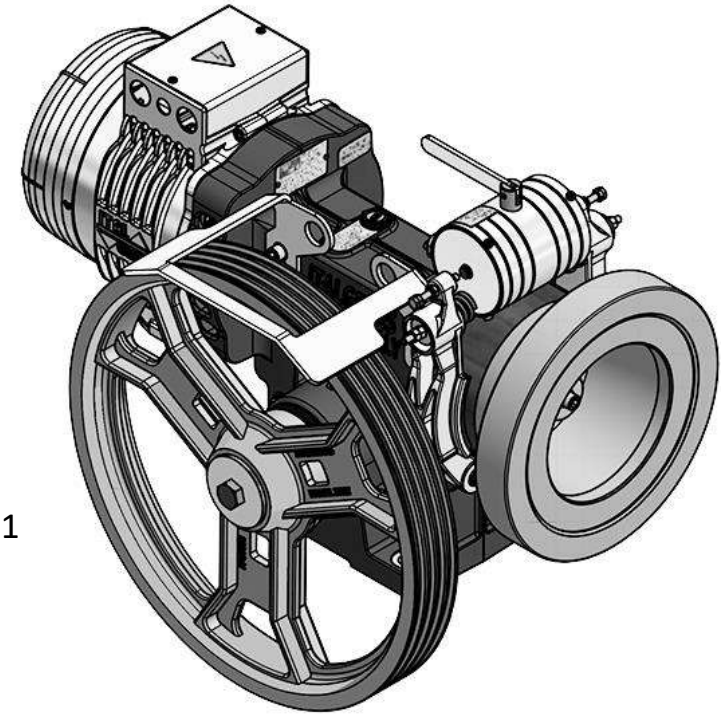

1

2

МЕРЫ ПРЕДОСТОРОЖНОСТИ

Определенные рекомендации в данном руководстве по эксплуатации сопровождаются символом, обозначенным сбоку. Данный символ соответствует следующим словам: ОПАСНОСТЬ или ВНИМАНИЕ.

В соответствии с директивами EEC UNI ISO 7010:2012 Декрету итальянского законодательства, символ обозначает следующее:

	Предупреждение о высокой степени риска (например, зона риска пореза или дробления)
	Общее предупреждение об опасности
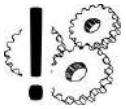	Риск повреждения деталей устройства
	Символ обозначения важной информации в дальнейшем

<u>ПРИ ОБНАРУЖЕНИИ ВЫШЕУКАЗАННЫХ ПРЕДУПРЕЖДЕНИЙ, СОБЛЮДАЙТЕ ПОВЫШЕННУЮ ОСТОРОЖНОСТЬ</u>

Определения:

Установщик и/или специалист по техническому обслуживанию	Квалифицированный работник, которого признает потребитель и который уполномочен потребителем выполнять установку оборудования и его техническое обслуживание.

ВНИМАНИЕ!

Лебедка должна устанавливаться в помещении, закрывающимся на ключ. Доступ в помещение должен быть строго ограничен. Исключение составляет квалифицированный работник, отвечающий за техническое обслуживание, который был уполномочен потребителем. По крайней мере, следующее объявление должно быть прикреплено на дверь перед доступом в опасную зону:

Лифтовое оборудование

ОПАСНО ДЛЯ ЖИЗНИ

ВХОД РАЗРЕШЕН
ТОЛЬКО САНКЦИОНИРОВАННОМУ ПЕРСОНАЛУ

Установщик или специалист по техническому обслуживанию должны быть в курсе опасности, связанной с работой с данным устройством, а также должны ознакомиться с мерами предосторожности, описанными в данном руководстве.

Перед установкой данной лебедки, потребитель должен убедиться, что половое перекрытие, поддерживающие системы для передвижения грузов и для самой лебедки, соответствуют необходимым требованиям безопасности.

Также потребитель должен соблюдать расстояние между лебедкой и стенами или другим оборудованием в соответствии с предписаниями или стандартами страны установки лебедки.

НЕДОПУЩЕНИЕ ИСТОЧНИКОВ ЭЛЕКТРОЭНЕРГИИ

Перед осуществлением очистки или смазки и/или технического обслуживания, специалист по техническому обслуживанию должен прекратить работу лебедки, отключив ее от питания и дать остыть до комнатной температуры нагревшимся участкам двигателя и самой лебедке.

ВНИМАНИЕ!

Никогда не опирайтесь и не садитесь на лебедку, не важно, находится она в рабочем состоянии или нет.

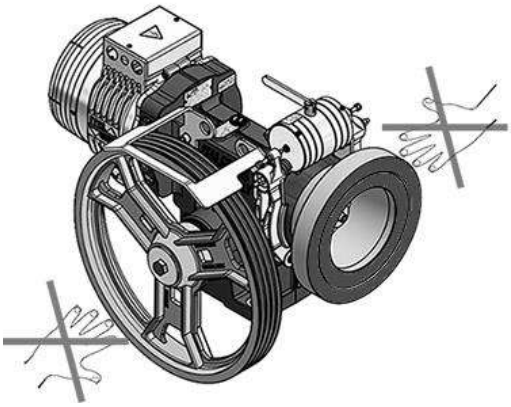

ВНИМАНИЕ!

Не приближайтесь и не прислоняйтесь к вращающимся деталям (маховому колесу или канатному шкиву желтого цвета).

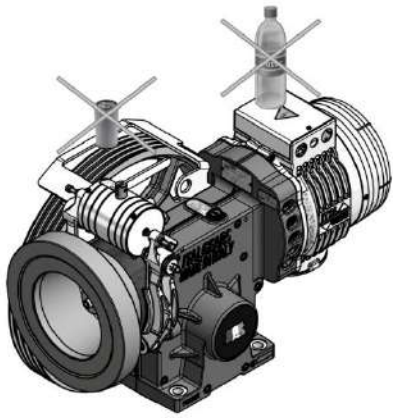

Не ставьте предметы, емкости с жидкостью и т.д. на лебедку или тем более на ее электрические составляющие.

Никогда не вмешивайтесь и не отключайте системы безопасности. Также никогда не обходите данные системы и не используйте их в непредназначенных целях. Не наносите повреждения и не снимайте идентифицирующие пластинки.
Если пластинка износилась и надпись стала неразборчивой, обратитесь в ITALGEARS для немедленной замены.

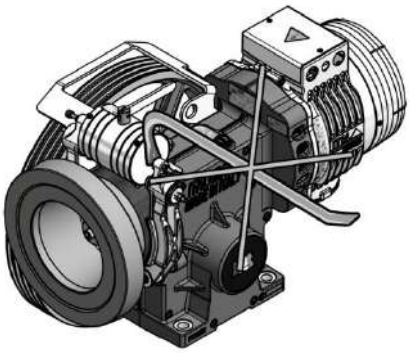

Работая рядом с лебедкой, установщик или специалист по техобслуживанию НИКОГДА НЕ ДОЛЖНЫ НАДЕВАТЬ РАЗВЕВАЮЩУЮСЯ ИЛИ РВАНУЮ ОДЕЖДУ (например, шарфы, галстуки, шляпы, цепочки, ремни, часы, браслеты на запястье, кольца на пальцах и т.д.)

ТЕХНИЧЕСКИЕ ХАРАКТЕРИСТИКИ

Здесь мы приводим габаритные размеры лебедки в ее максимальной конфигурации.

FT1-480

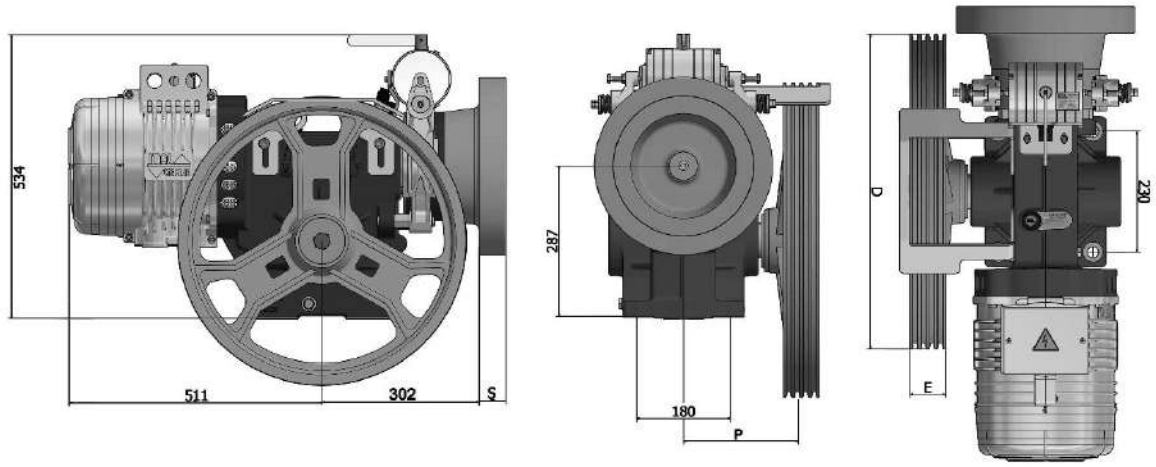

FT1-480S

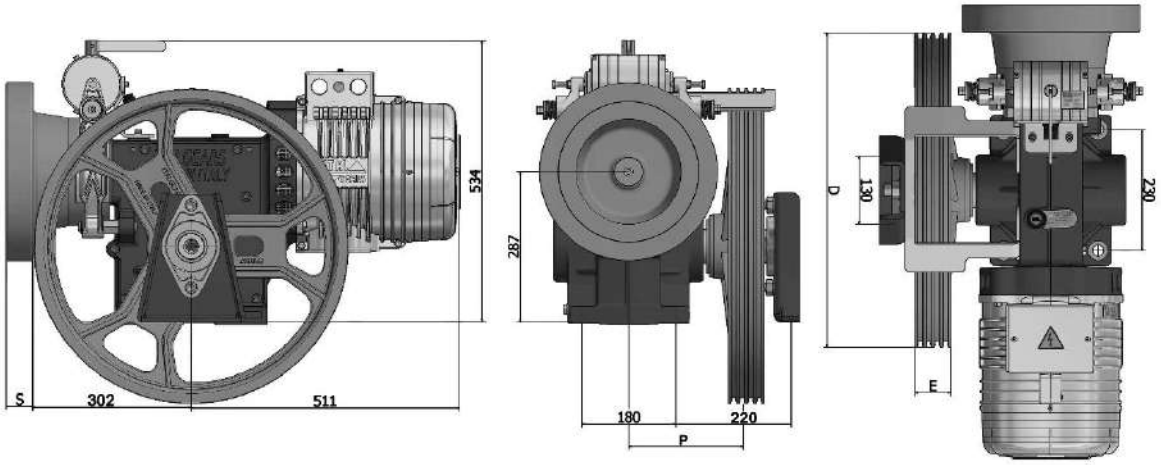

Тяговый шкив (D mm)	Расстояние (P mm)
450	205
480	205
520	205
550	205
600	220,5

FT2-630

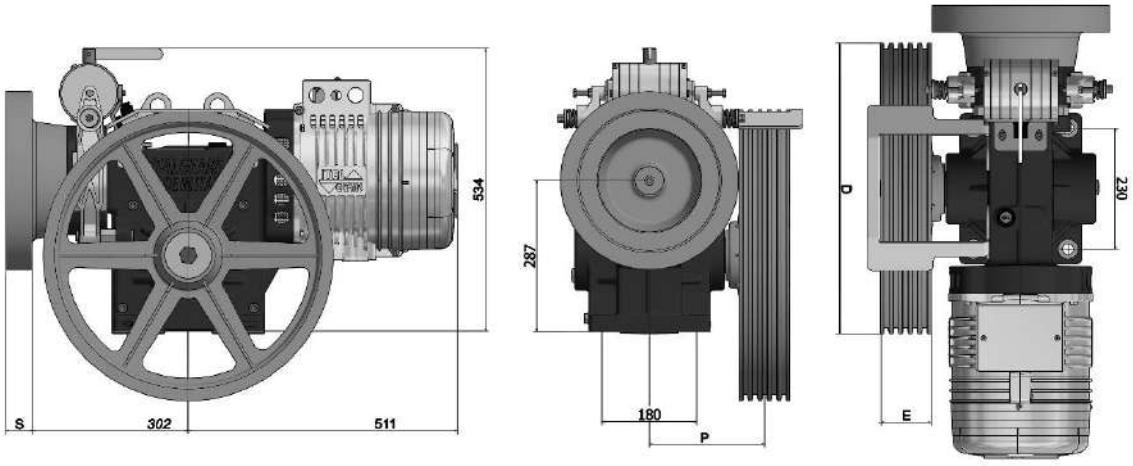

FT2-630S

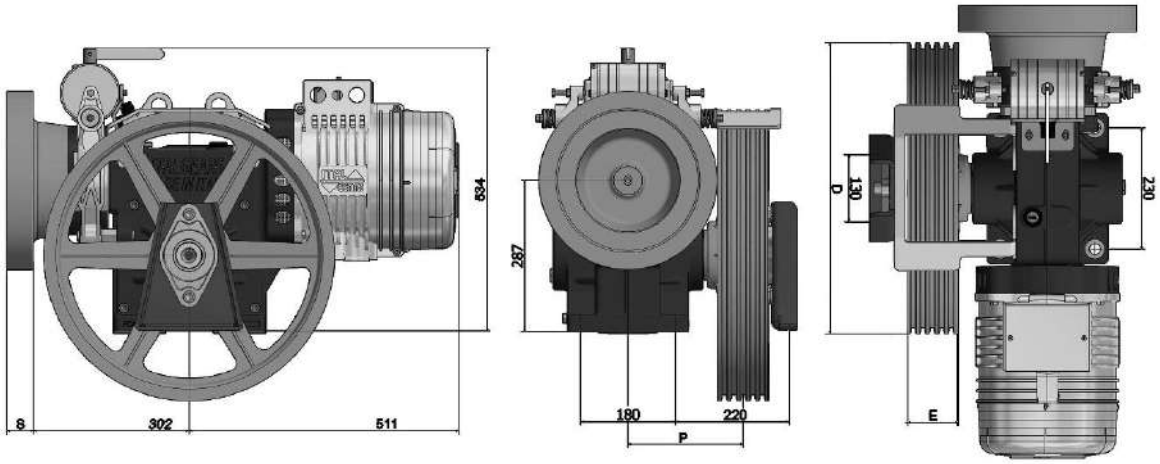

Тяговый шкив (D mm)	Расстояние (P mm)
450	205
480	210
520	210
550	220
600	220,5

УПРАВЛЕНИЕ

ВНИМАНИЕ!

Существует опасность дробления, ударов и царапин.

Персонал, отвечающий за перемещение лебедки, должен быть ознакомлен с мерами предосторожности, описанными в данном руководстве, а также должны использовать защитные перчатки и обувь.

Лебедка транспортируется компанией ITALGEARS в специальном контейнере.

Важные примечания:

Никогда не перетаскивайте упаковочные контейнеры волоком по полу. Поднимайте их и переносите на необходимое место. Перед распаковкой устройства, расположите его максимально близко к конечному месту установки. Чтобы перемещать контейнер, используйте подъемный кран с кабелями или вилочный погрузчик с необходимой грузоподъемностью. В случае, когда используется вилочный погрузчик, вилки должны быть расположены на достаточном расстоянии, чтобы избежать опрокидывания контейнера.
Используйте качающийся рычаг надлежащего размера при перемещении стеллажа с помощью крана таким образом, чтобы кабеля или цепи, который поднимают стеллаж, сохраняли вертикальное положение. Это предупредит повреждение лебедки

ВНИМАНИЕ!

1. Передвигая контейнеры, следуйте следующим мерам безопасности:
A. Работайте не спеша
B. Не поднимайте контейнер более чем на 30 см от пола, за исключением наличия препятствий.
C. Ставьте контейнер на пол аккуратно.

2. При распаковке контейнера начинайте сверху, а также используйте специальные инструменты. Затем разберите стенки контейнера, вынимая гвозди через дно переносной основы.
После распаковки устройства НЕ ВЫБРАСЫВАЙТЕ УПАКОВОЧНЫЕ МАТЕРИАЛЫ В ОКРУЖАЮЩУЮ СРЕДУ. Вместо этого используйте их повторно или отправьте в компанию по переработке отходов.

3. После того, как стенки и крыша контейнера будут сняты, проверьте сопровождающие документы с содержанием заявки, чтобы убедиться, что доставленный материал соответствует заказанному.
В случае расхождения, немедленно проинформируйте ITALGEARS или представителя. При необходимости следуйте директивам, описанным в разделе «Общая информация о доставке».

Для перемещения лебедки (см. также главу «Управление») подсоедините подвесную подъемную систему к болту с проушиной на защитном канате редуктора или используйте вилочный кран соответствующей грузоподъемности. Поднимайте лебедку не более чем на 30 см от пола и перемещайте медленно.

.

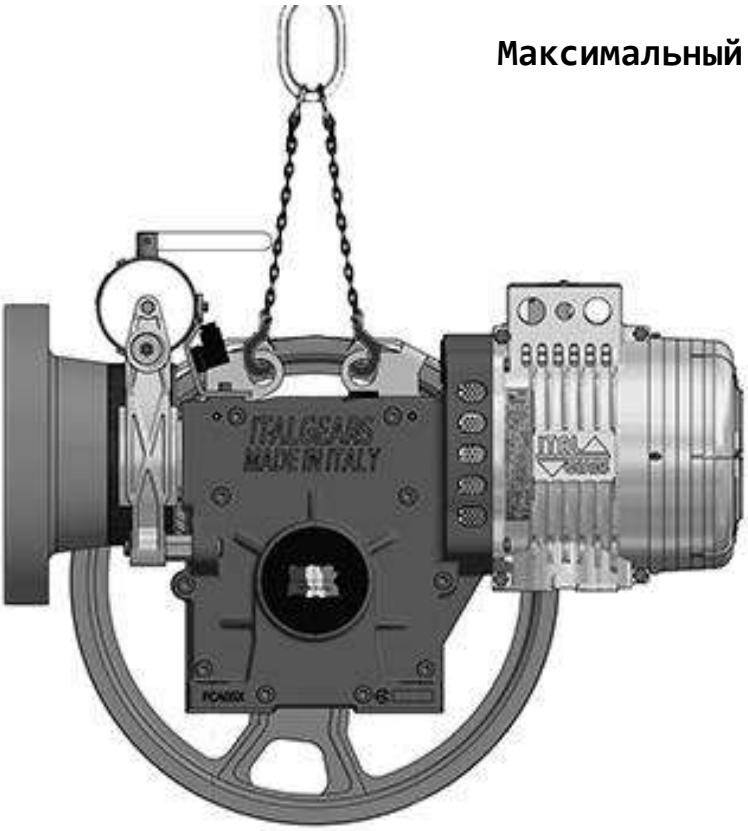

Максимальный вес 275 кг

4. После перемещения лебедки, уберите болты, присоединяющие ее к транспортировочной базе перед поднятием.

ВНИМАНИЕ!

Убедитесь в отсутствии людей на пути транспортирования лебедки (опасная зона).

Если лебедка не будет сразу установлена, не снимайте ее с транспортировочной панели и убедитесь, что она должным образом защищена (по крайней мере водозащитным покрытием) для предотвращения окисления внешних и внутренних компонентов.
Запомните, что окисление уменьшает усталостную прочность валов и других механических частей машины.

Информация по установке

ВАЖНО

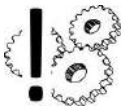

Помещение, где устанавливается лебедка должно иметь следующие характеристики:

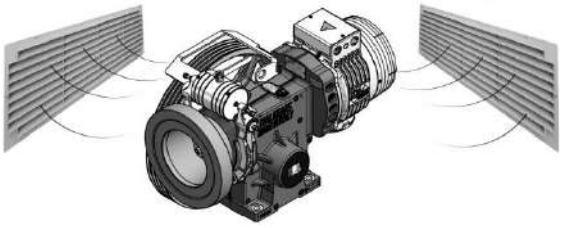

- оно должно быть сухим и свободным от пыли: Это условие является необходимым для предотвращения высоких концентраций воды
в смазочном масле и электро- химической коррозии механических
компонентов.

- Оно должно быть хорошо проветриваемым.
Помещение, где производится установка должно быть достаточно открытым или оборудованных специальными устройствами для обеспечения достаточной циркуляции воздуха, чтобы охлаждать двигатель и редуктор.

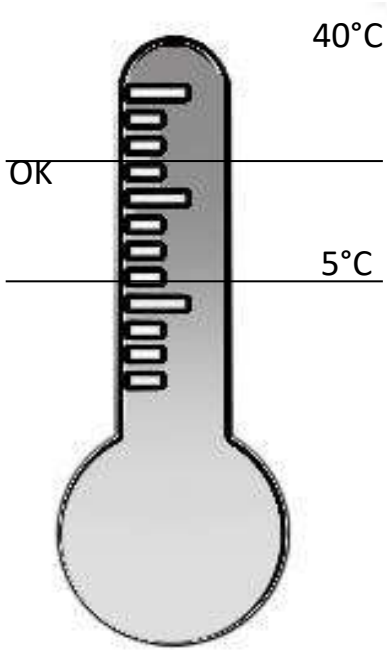

- температура в помещении должна быть от 5 ° C до 40 ° C. Для
работы при иных температурных условиях проконсультируйтесь в «ITALGEARS».

Потребитель также должен убедиться, что кабели в электрической системе, подсоединенной к лебедке, имеют достаточную площадь поперечного сечения для обработки электрической нагрузки, а также в том, что лебедка
правильно заземлена и в том, что подобрано правильное питание.

СМАЗКА ЛЕБЕДКИ

Двигатель поставляется с маслом.
Убедитесь, что пробка для слива масла плотно закрыта, и что уровень масла виден в прозрачном индикаторе уровня масла на крышке.
Заправлять только маслами, указанными на крышке с маслом:

AGIP: BLASIA S220
SHELL: OMALA S4 WE 220

Не используйте другой тип масла.
Количество использованного для двигателя масла 3,5 литра

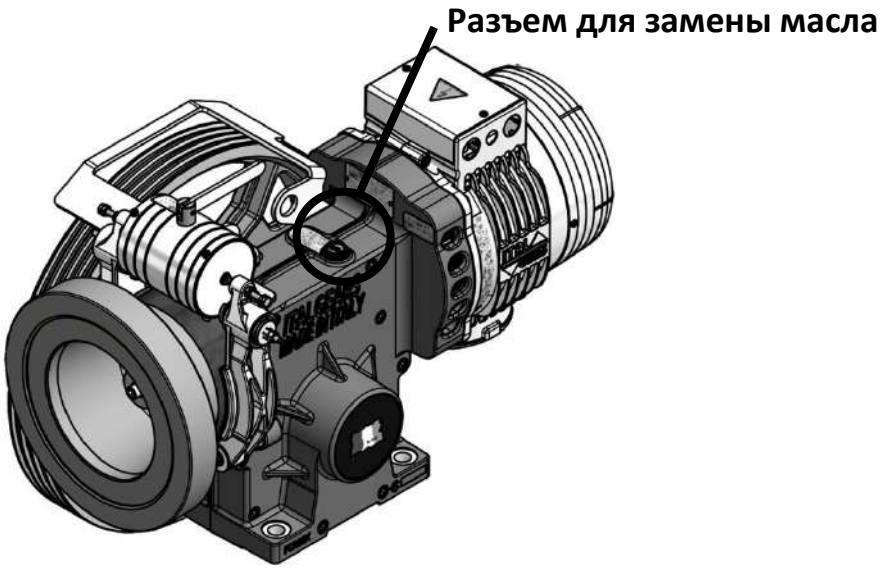

Замена масла

Двигатель не нуждается в замене масла. Масло, поставляемое вместе с устройством, предназначено для экстренных случаев. Замена масла необходима, только если оно смешается с другими веществами (например, с водой или с отличными от рекомендованных маслами).

Чтобы поменять масло, следуйте следующим инструкциям:

- прочитайте главу под названием "Меры предосторожности".
- отключите питание лебедки
- очистите область крышки и крышку масляного резервуара лебедки, чтобы не допустить попадания грязи или твердых депозитов в устройство, что может нанести ему серьезные повреждения.
- Снимите крышку с горлышка.
- поставьте контейнер под крышку сливного отверстия, чтобы собрать старое масло. Открутите крышку и подождите несколько минут, пока масло не стечет полностью.
- воспользуйтесь чистой тряпкой, чтобы тщательно очистить крышку сливного отверстия и зону вокруг нее
- прикрутите крышку обратно на устройство, после того, как проверите наличие медной прокладки в надлежащем месте, затяните до конца крышку;
- тщательно очистите поверхность крышки и горлышка контейнера с новым маслом. Таким же образом очистите крышку сливного отверстия и зону вокруг него, чтобы избежать попадания в устройство грязи или твердых частиц. В случае, если очистка не проводится надлежащим образом, устройству может быть нанесен сильный ущерб;
- залейте масло через чистое горлышко до уровня, видимого на горлышке контейнера.
- замените крышку сливного отверстия.

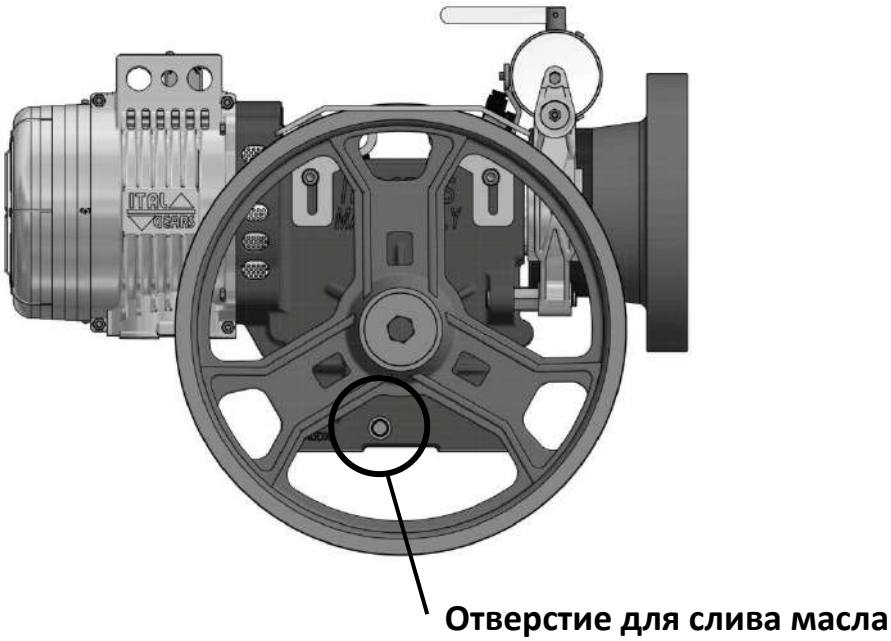

ВАЖНО

Новое масло должно быть таким же, которое указано на странице 16.

Проверка уровня масла

Уровень масла можно проверить легко через индикатор, расположенный на сливном отверстии. Если уровень низкий, то долейте тот же тип масла, который присутствует в устройстве. Для долива масла, следуйте процедуре, описанной выше.

ПРЕДУПРЕЖДЕНИЕ

Отработанное масло должно быть доставлено на фирму, которая имеет право на его утилизацию.
Не допускайте попадания масла в окружающую среду.

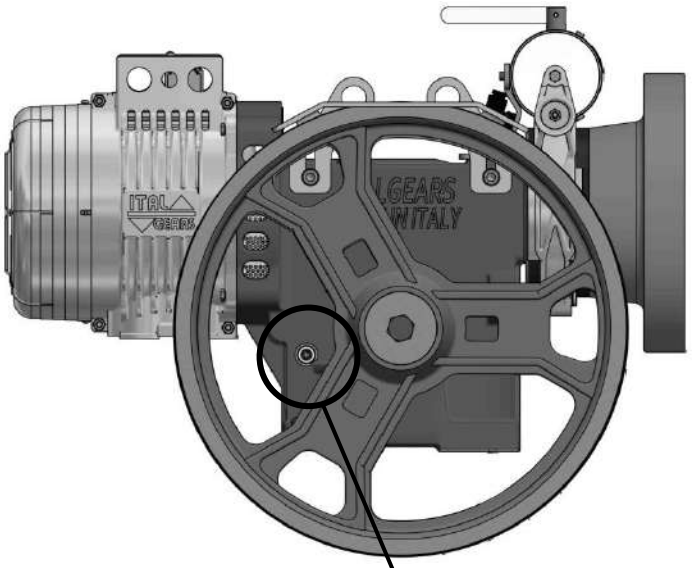

УРОВЕНЬ МАСЛА НА ИНДИКАТОРЕ

Электрические соединения

Перед тем, как наладить электрические соединения,
установщик должен убедиться, что напряжение соответствует техническим характеристики двигателя, как указано на шильдике.

Если напряжения соответствуют, выполните следующие действия для подключения электрического двигателя:

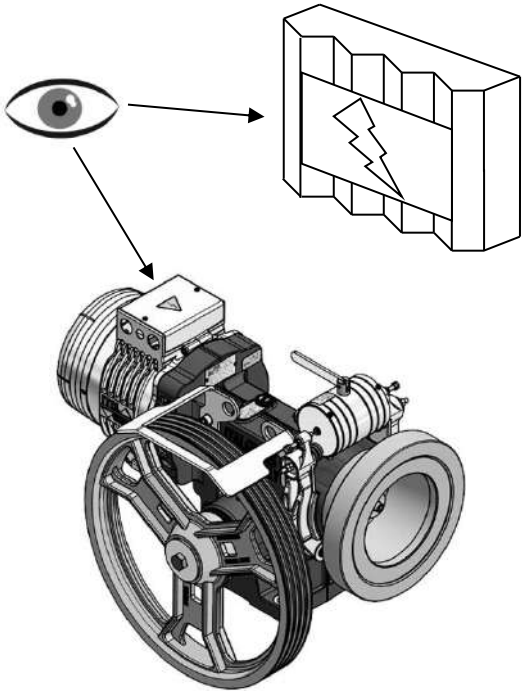

1 – электродвигатель

С помощью диаграммы, которую можно найти на распределительной коробке двигателя,подключите фазы и заземление.
Будьте уверены, что заземление выполнено правильно.

ВАЖНО:

Любой термистор двигателя должен быть подключен к ОТДЕЛЬНОМУ РЕЛЕ. Термисторы сразу же перегорят при неправильном подключении.

2 – вспомогательное оборудование

Вы можете подключить вспомогательное оборудование, следуя инструкции электрической диаграммы, изображенной распределительной коробке.
После подключения двигателя, закройте распределительную коробку.

ЗАПУСК ЛЕБЕДКИ

Перед установкой тросов на шкив:
- Убедитесь, что уровень масла является правильным.
- Убедитесь, что электрические соединения правильны, и что крышки распределительной коробки были заменены.
- После поворота маховика в несколько оборотов вручную,
запустите двигатель на несколько секунд в одном направлении. Затем, после короткой паузы, запустите
двигателя в обратном направлении (высокая скорость).
- Подождите несколько минут, пока масло не распределиться и не
смажет вращающиеся части.
- Убедитесь, что тормоз выпускается нужным образом.
- Дайте машине поработать на высокой скорости и без нагрузки в течение 3-5 минут, убедившись, в отсутствии неполадок. Если будут замечены неполадки в работе,
проверьте электрические соединения,входное напряжение, величину поступающего тока и / или крепко ли присоединена лебедка к ее основанию.
В случае неясности, обратитесь в «ITALGEARS»
- Убедитесь, что маховик вращается свободно. Затем повторите эту операцию и проверьте еще раз.
- Только после этого установите тросы на шкив.
После подвешивания грузов, первая работа по перемещению может быть выполнена.
- Убедитесь, что противовес является адекватным для
предотвращения перегруза лебедки и двигателя.

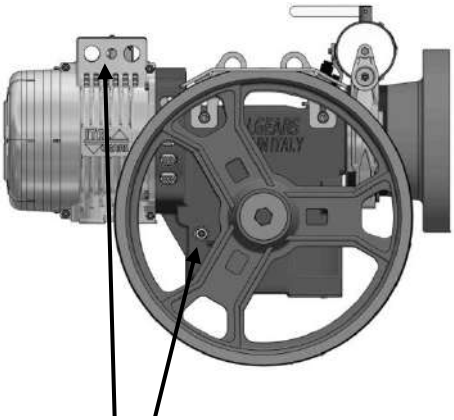

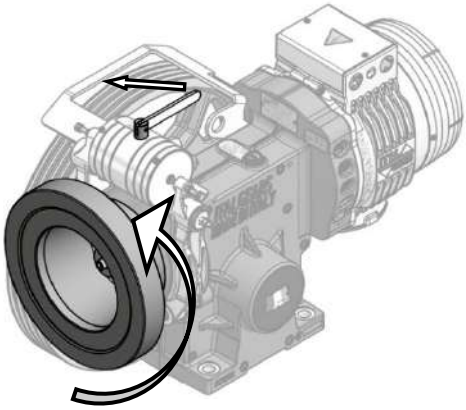

ВАЖНО

Никогда не пользуйтесь лебедкой под нагрузкой, когда
болты крепления основания лебедки не

плотно закручены! Это может привести к серьезным повреждениям лебедки!

ВАЖНО

При установке лифта, не запускайте лебедку на низкой скорости в течение длительного периода времени.

Когда лебедка работает в течение длительного времени на низкой скорости, машина не получает достаточно смазки и может заедать. Поэтому чтобы обеспечить надлежащую смазку, всегда запускайте лебедку при нормальной скорости в начале работы. Затем совершайте одно движение лебедки на высокой скорости каждые полчаса.

ЗАПУСК/ОТКЛЮЧЕНИЕ

Описание процесса наладки, инструкции и схемы по запуску и отключению лебедки должны оплачиваются клиентом отдельно.

НИКОГДА НЕ ИСПОЛЬЗУЙТЕ лебедку НА БОЛЕЕ ВЫСОКИХ ПОКАЗАТЕЛЯХ, нежели на тех, что указаны в ТЕХНИЧЕСКОМ КАТАЛОГЕ.

ТЕХНИЧЕСКОЕ ОБСЛУЖИВАНИЕ

Перед выполнением любой операции технического обслуживания, убедитесь, что вы прочитали главу "Меры предосторожности" в данном руководстве.

- операции, описанные ниже, должны выполняться только квалифицированным персоналом, который уполномочен потребителем.
-Следующие инструкции не освобождают персонал от данного обязательства.

ПРЕДУПРЕЖДЕНИЕ

⚠

Во время выполнения операций, описанных ниже, лебедка не поставлена на тормоз. Следовательно, следующие меры предосторожности должны быть приняты:
- Убедитесь, что тросы (а значит и лебедка) не может двигаться ни при каких обстоятельствах.
- Отключите питание лебедки.

Регулярное техническое обслуживание ограничивается:
- Смазкой лебедки (см. стр. 16).
- Очисткой лебедки.
- Регулировкой тормоза (см. стр. 23-24).
- Заменой тормозных накладок.

ПЕРЕУСТАНОВКА ТОРМОЗА

Меры предосторожности перед установкой подвесных тросов лифта:
- Убедитесь, что тормоз не имеет повреждений, причиненных при перевозке.
- Ослабьте и снимите гайки (4) и (3),
- Настройте пружины с помощью гайки (3).
- Закрепите соединение с помощью контргайки (4).
- Отрегулируйте ход, см. "Регулировка хода".

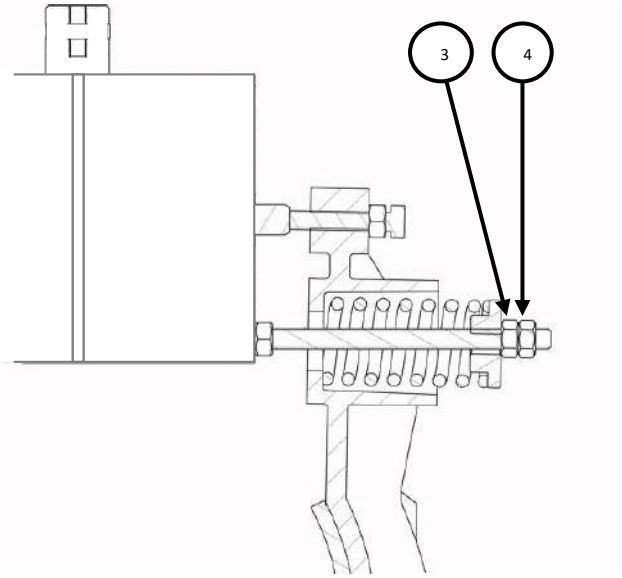

ПРИМЕЧАНИЕ:
Поверните маховик машины вручную.

РЕГУЛИРОВКА ТОРМОЗА
Тормоз обеспечивается двумя отдельными магнитами. Тормозные колодки работают самостоятельно.

РЕГУЛИРОВКА ХОДА
- Ослабьте немного контргайки (2) обеих тормозных колодок и открутите регулировочные шурупы (1) так, чтобы остался зазор 4 – 5 мм между шурупом и муфтой магнитного штифта (5).
- Поверните ручной открывающий рычаг (6) в положение "открыто " и удерживайте его в этом положении.
- Вкрутите оба регулировочных шурупа (1) вручную так, чтобы они оказались рядом с муфтами магнитного штифта (5).
- Затем поверните ручной открывающий рычаг (6)
в положение "закрыто" и вкрутите регулировочные винтов еще на пол оборота в сторону муфт магнитного штифта.
- Затяните контргайки (2).

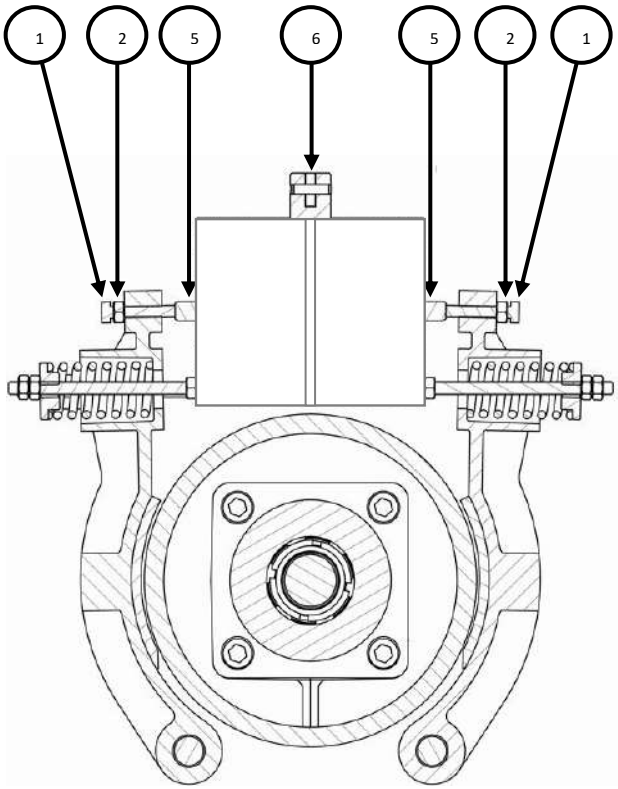

ПРОВЕРКА НАСТРОЕК

Прогоняйте машину вверх и вниз и понаблюдайте за
шумом. Ход отрегулирован правильно, если тормозные накладки не
задевают тормозного колеса, а лифт двигается и никакого
шума не возникает при торможении.

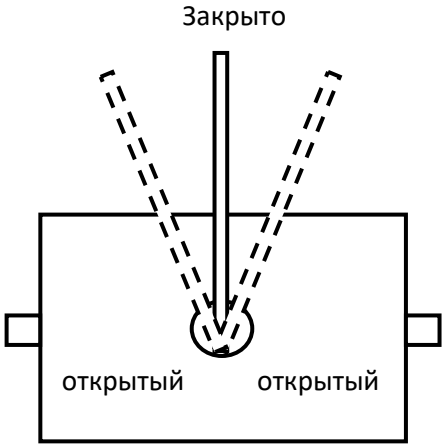

РЕГУЛИРОВКА ТОРМОЗНОГО МОМЕНТА

Тормозной момент регулируется с пустой машиной (для значений, указанных в таблице).

- Открутите контргайки (4 стр. 23).

--Проверьте тормозной путь.

Если тормозной путь слишком мал, ослабьте пружины с помощью гайки
(3 стр. 23). Если тормозной путь слишком длинный, затяните пружины с помощью гайки (3 стр. 23).

-При правильном тормозном пути, проверьте, что пружины одинаковой длины. Обезопасьте настройку с помощью контргайки (4 стр. 23).

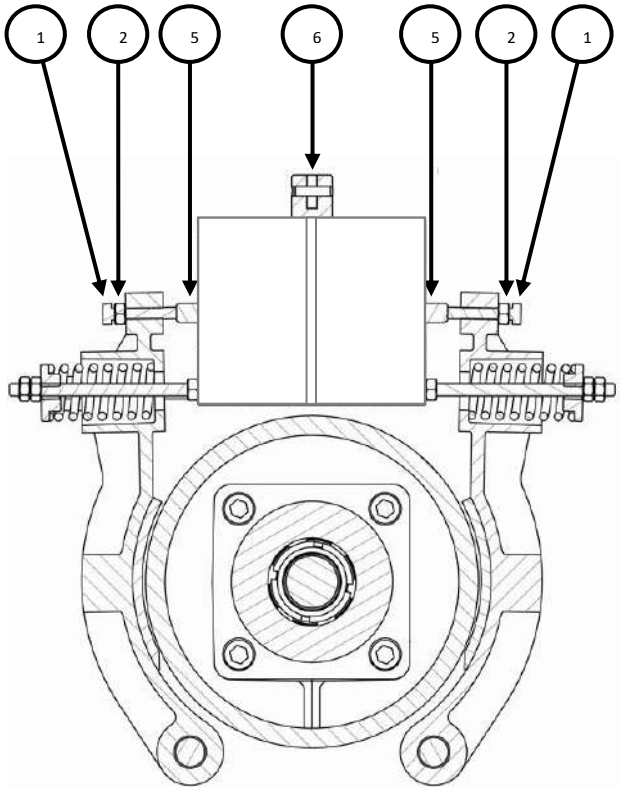

ПРОВЕРКА ХОДА

- Убедитесь, что ручно открывающий рычаг (6) находится в положении "закрыто". Протолкните муфту магнитного штифта(5) в сторону магнита вручную, насколько это возможно, и проверьте, чтобы зазор между регулировочным винтом (1) и муфтой магнитного штифта (5). Если он < 0,5 мм, ход должен быть отрегулирован немедленно.

ПРИМЕЧАНИЯ

Комплектующие, рекомендованные к замене

У лебедки ITALGEARS нет комплектующих, которые требуют немедленной замены. В любом случае, не плохо было бы контролировать состояние следующих единиц:

--Колодки тормозные
- Тормозные катушки
- Приводной шкив
- Индикатор уровня масла

Обязательные требования по техобслуживанию

1) Проверка уровня масла: каждые четыре месяца.

2) Проверка толщины накладок тормозных колодок: каждые четыре месяца.

3) Проверка расстояния, на которое открываются тормозные колодки, с возможной корректировкой: каждые два месяца.

4) Проверка износа шкивов: каждые шесть месяцев.

5) Проверка состояния подшипников (методом прослушивания): через каждые шесть месяцев.

6) Проверьте зазор двигателя, который измеряется, как показано на рисунке (стр.26). До измерения, убедитесь, что нет осевого зазора на винте: один раз в год.

Выполните следующие шаги, чтобы сделать проверку:

A: отключите питание
B: уберите кабели с ведущего шкива.
C: положите магнитную базу сотенного компаратора на стационарную часть лебедки или на базу, на которую она опирается.
D: поставьте инструмент противоположно ходу ведущего шкива на диаметр 230 мм.
E: перемещайте ведущий шкив руками, сначала в одном направлении, а потом в другом и отметьте смещение значения на циферблате.
F: сравните значения со следующей таблицей :

Соотношение	Максимально допустимый зазор (мм)
1:37,1:58,1:52,1:45, 2:49, 2:47	0,60

Когда зазор двигателя превышает максимальное значение, указанное в таблице, двигатель должен быть заменен, так как уже не подлежит сервисному обслуживанию.

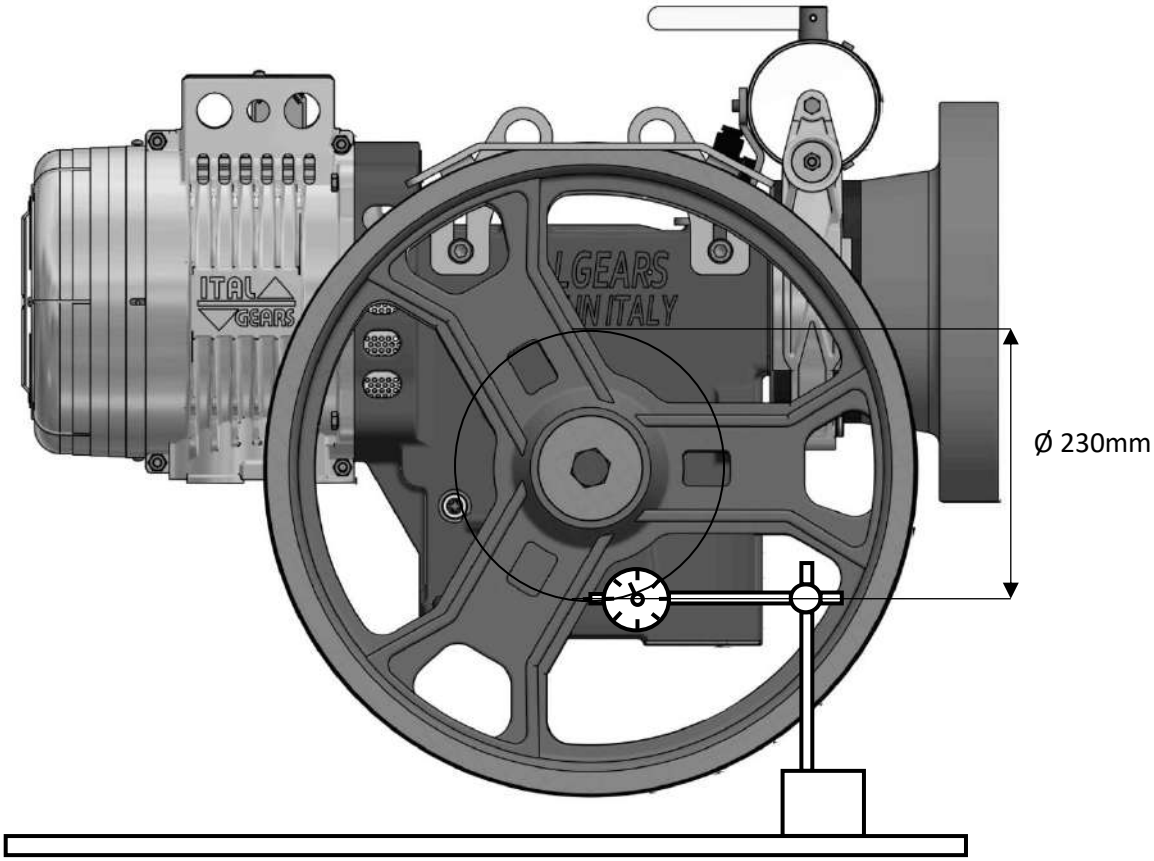

УТИЛИЗАЦИЯ ЛЕБЕДКИ В КОНЦЕ СРОКА ЕЕ ЭКСПЛУАТАЦИИ

Слить масло, а затем:
- Доставьте масло в уполномоченные фирмы для утилизации.
- Доставьте лебедку в уполномоченную фирму, которая перерабатывает черные металлы.
Все защитные устройства должны быть заменены и все крышки должны быть установлены и / или закрыты после каждой чистки, смазки, регулировки или обслуживания.
Кроме того, обязательно затяните все винты и болты, которые были удалены во время этих операций.

Не стесняйтесь обратиться к нам за информацией или советом относительно наших машин.
Наш технический отдел находится в Вашем полном распоряжении.
Просто позвоните агенту или напрямую:

ITALGEARS INTERNATIONAL (IGI spa)

Via Fosso Del Canneto, 20
47899 Serravalle – Repubblica di San Marino (Italy)
Ph.:0039-0549905141 Fax: 0039-0549970553
igispa@igispa.com - italgears@italgears.com
Web:www.italgears.com

Гарантия

1 Если иное не оговорено в договоре купли-продажи, то эта гарантия основывается на следующих положениях:

1.1 Гарантия на продукцию «ITALGEARS» действует в течение двух лет с даты, указанной на документах о доставке. В течение гарантийного срока, ITALGEARS заменят на безвозмездной основе любую комплектующую, которая была признана дефектной.

1.2 Комплектующая может быть признана дефектной только тогда, когда дефекты были признаны ITALGEARS.

1.3 Комплектующие, которые должны быть отремонтированы или заменены по гарантии, должны быть направлены в ITALGEARS с предоплатой всех расходов на доставку и пошлины.

1.4 Запросы на техническое обслуживание от ITALGEARS должны составляться заказчиком в письменном виде. Труд, проживание и питание, транспортные расходы должны быть оплачены потребителем.

2 Данная гарантия автоматически становится недействительной при любом из следующих обстоятельствах:

2.1 Комплектующая, для которой было предложено гарантийное обслуживание поддельная. Машина была использована в назначении, которое не было ранее санкционировано или согласовано с ITALGEARS в письменной форме.

2.2 Машина была использована в назначении, которое не было ранее санкционировано или согласовано с ITALGEARS в письменной форме.

2.3 Mancanza delle targhe e impossibilità di identificazione della macchina.

3 Те комплектующие, которые подлежат нормальному износу, не включены в эту гарантию: тормозные накладки, подшипники валков, электрическая обмотка.

4 Данная гарантия не включает в себя компенсацию доставки или просрочку.

5 Претензии по гарантийному обслуживанию.

5.1 Все претензии по гарантии должны быть доведены до ITALGEARS в письменном виде (или по факсу) в течение 10 дней с того дня, когда возникла проблема.

5.2 ITALGEARS подтвердит в письменном виде (или по факсу) о возможном выполнении ремонта, который будет выполнен заказчиком и покрыт гарантией, или, компания отправит свой технический персонал.

5.3 Любой дефектный материала, замененный заказчиком, должен оставаться в распоряжении ITALGEARS в течение 30 дней, для выполнения надлежащей проверки, или материалы должны быть отправлены в ITALGEARS когда Компания обратится с такой просьбой в письменной форме.

5.4 Никакие претензии не принимаются для гарантийного ремонта, если они не были ранее письменно одобрены ITALGEARS.

5.5 В любом случае, полный фотографический отчет выполненного ремонта должен быть передан ITALGEARS. Целью данного отчета является не только запись процесса ремонта, но и предоставление возможности ITALGEARS устранить проблему и улучшить качество и надежность своей машины.

5.6 ITALGEARS оставляет за собой право потребовать назад дефектные материалы в целях установления причины проблемы. Если дефектные материалы не доходят до ITALGEARS на 30 день после запроса ITALGEARS, то заказчику будет выставлен счет на новую комплектующую.

IGIspa

ITALGEARS INTERNATIONAL (IGIspa)

Via Fosso Del Canneto, 20
47899 Serravalle - Repubblica di San Marino (Italy)
Ph.:0039-0549905141 Fax: 0039-0549970553
igispa@igispa.com - italgears@italgears.com
Web:www.italgears.com